yamagiwa

250609

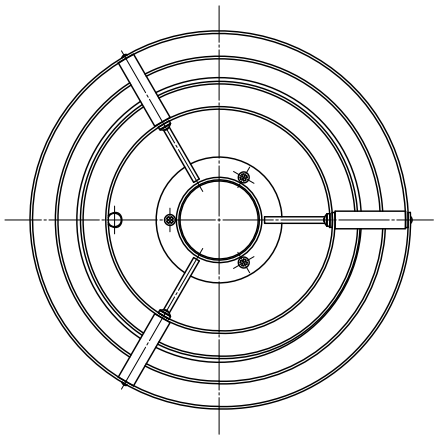

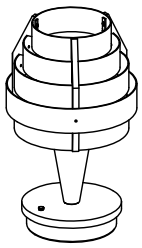

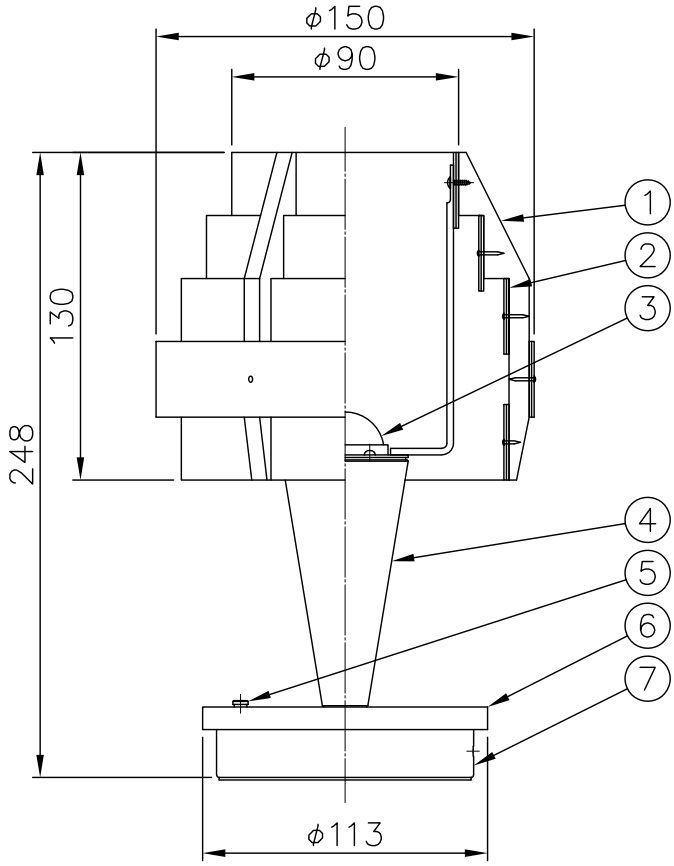

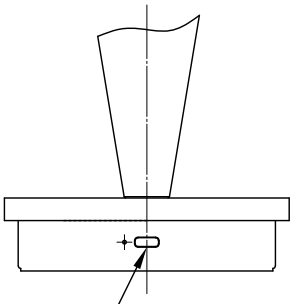

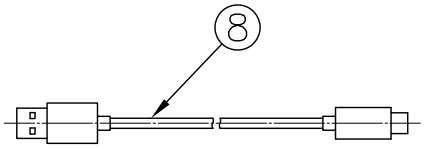

※天然素材を使用している為、木目や色が多少異なることがあります。
※LEDの発光色、明るさには個体差があります、あらかじめご了承ください。

品番	品名	材質	数量	摘要
8	USBコード	PVC	1	黒色 長さ1.0m
7	ベース	SPC	1	茶色塗装
6	ベースカバー	木	1	クリアラッカー塗装
5	スイッチ	BsBM	1	クリア塗装
4	支柱	木	1	クリアラッカー塗装
3	ディフューザー	シリコン	1	乳白色
2	セードカバー	パイン	1式	生地
1	セード枠	木	1組	クリアラッカー塗装

第三角法	作図	開発部	単位	mm	尺度	——	質量	0.4 kg

⚠ 安全上のご注意

○一般屋内用器具です。屋外や、水気、湿気のある所には取付け出来ません。絶縁不良による感電・火災の原因となることがあります。
○不安定な場所に設置しないでください。器具の転倒・火災のおそれがあります。
○ｶｰﾃﾝ・紙等の可燃物や揮発物に近づけて設置しないでください。火災のおそれがあります。

器具タイプ	・屋内専用 ・充電池内蔵 ・調光仕様：100%−50%−25%−5%
適合ランプ	LED 2700K 1.1W
色種	
カタログ番号	323S7570
型番	69MK−26K9−A0

※本品の規格および外観は改良のため予告なしに変更する事がありますので、あらかじめご了承ください。