yamagiwa

260601

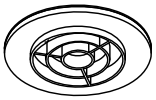

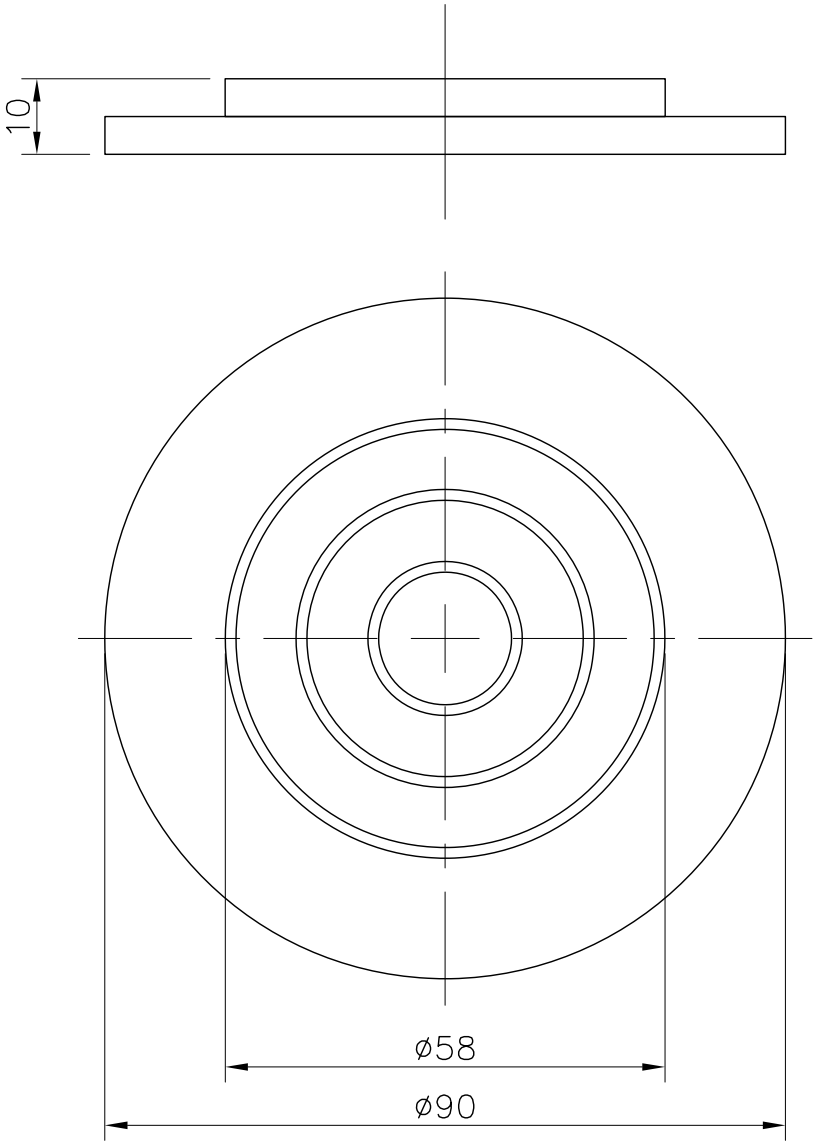

⚠ 安全上のご注意

○一般屋内用器具です。屋外や、水気湿気のある所には取付け出来ません。絶縁不良による感電・火災の原因となることがあります。

○不安定な場所に設置しないでください。器具の転倒・火災のおそれがあります。

○ｶｰﾃﾝ・紙などの可燃物や揮発物に近づけて設置しないでください。火災のおそれがあります。

					器具タイプ	Davide Groppi SAMPEI オプションフィルター
4					適合ランプ	—
3						
2						
1	シェード	樹脂	—	黒色	色種	—
品番	品名	材質	数量	摘要	カタログ番号	149Z1284 型番 E1MZ-01Z7-Z0

第三角法	作図	開発部	単位	mm	尺度		質量	0.05 kg

※本品の規格および外観は改良のため予告なしに変更する事がありますので、あらかじめご了承ください。