yamagiwa

260601	180115	161118

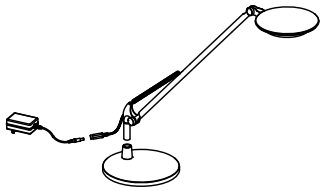

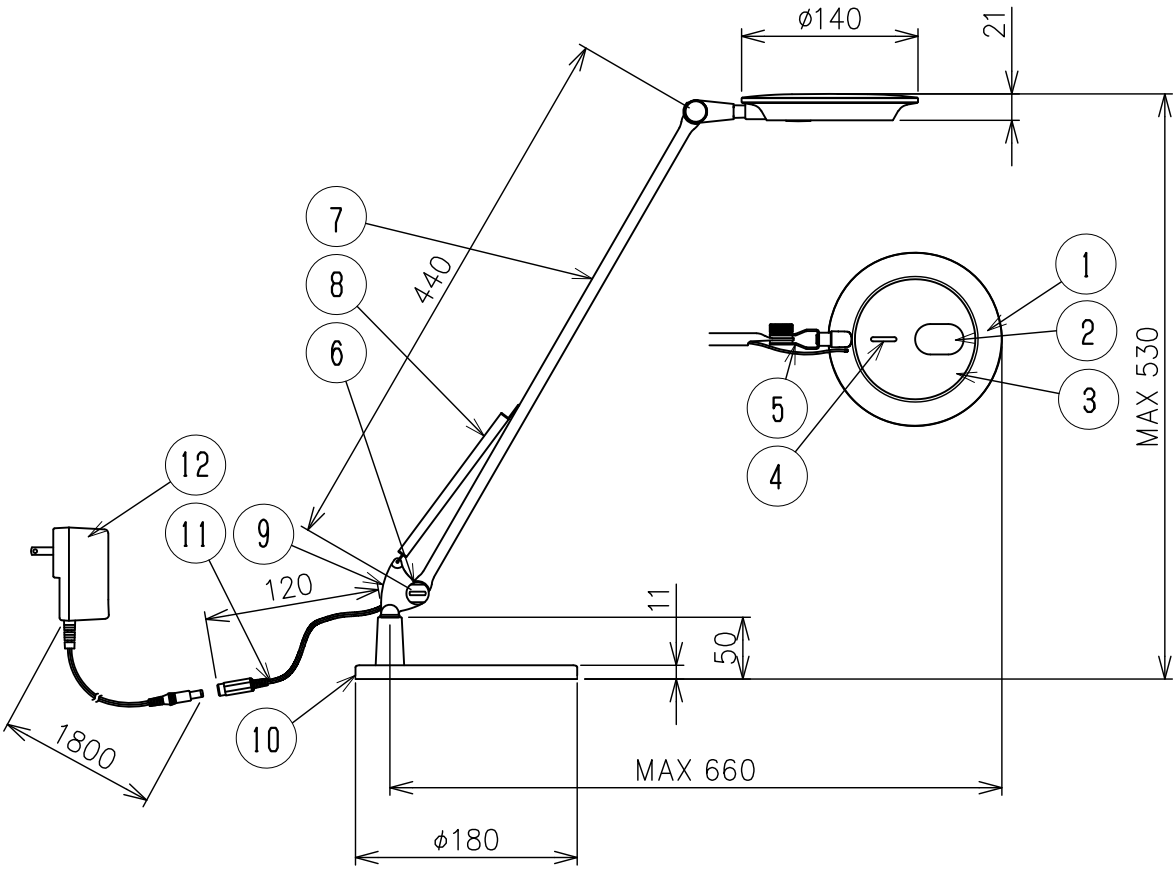

定格表	
入力電圧	AC 100V
周波数	50/60Hz
入力電流	0.24A
消費電力	12.5W

1）LEDの光色・明るさには個体差があります。あらかじめご了承ください。
2）段調光（100−50−10%）の%は設計値であり実際の明るさとは若干異なる場合があります。
3）ON/OFFは長押しで行います。
4）電源アダプターは240Vまで対応していますが、海外でのご使用はお客様の責任にてお使いください。

⚠ 安全上のご注意

○一般屋内用器具です、屋外や、湿気のある場所には取付けできません。
絶縁不良による感電・火災の原因となることがあります。

○不安定な場所に設置しないでください。
器具の転倒・火災のおそれがあります。

○必ず専用電源をご使用ください。
指定以外のものを使用しますと器具の破損・火災の原因となることがあります。

品番	品名	材質	数量	概要
15				
14				
13				
12	電源アダプター	UL	1	15Vdc 1.2A
11	電源コード	PVC	1	黒色
10	ベース	SPCC	1	黒艶消塗装仕上
9	アームホルダー	SPCC	1	黒艶消塗装仕上
8	スプリング	SWIS-F	1	黒塗装仕上
7	アーム	STKM	1	黒艶消塗装仕上
6	ツマミ	BSRM	2	黒色
5	ネック	SPCC	1	黒艶消塗装仕上
4	スイッチ	ABS	1	ﾊﾞﾘ100-50-10%
3	アンダーカバー	ABS	1	黒色
2	LEDカバー	PC	1	透明
1	セード	ABS	1	艶消塗装仕上

器具タイプ	Rebioシングルアーム本体（ベースタイプ）
ランプ	・電球色 ・3000K
色種	BK（ブラック）
カタログ番号	555S7619B
型番	09MK-03B4-AB

第三角法	作図		単位	mm	尺度		質量	2.5 kg

※本品の規格および外観は改良のため予告なしに変更する事がありますので、あらかじめご了承ください。