yamagiwa

251001

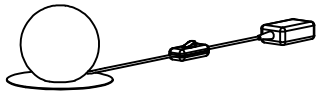

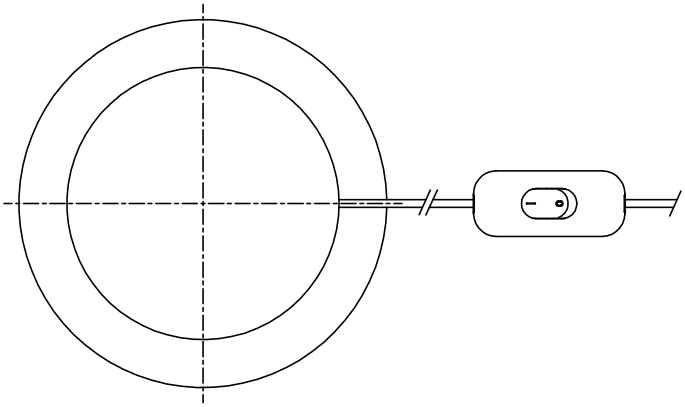

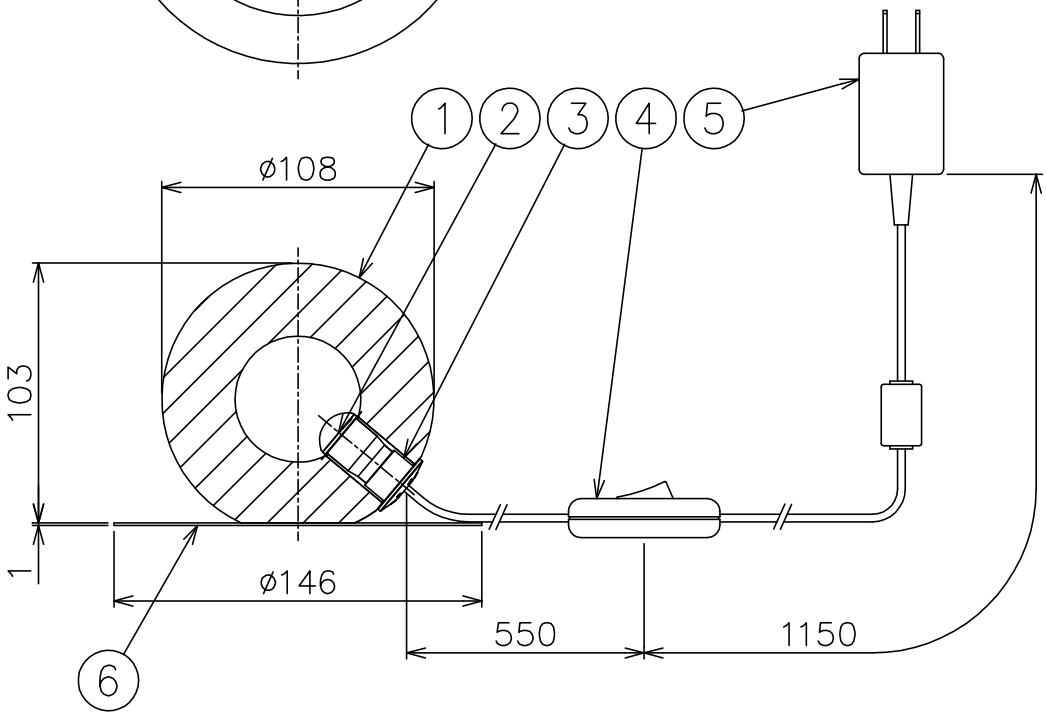

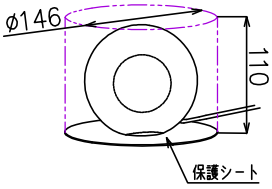

注記1：LEDの明るさ、光色には個体差があります。あらかじめご了承ください。
注記2：本商品のガラスは手加工品です。寸法、大きさに若干の個体差があります。
注記3：器具を設置する際は、平坦で安定した場所を選び、必ず保護シートを敷き、保護シートの中心に設置してください。
器具本体やコードに触れても、器具が落下しないような場所を選んでください。
注記4：レンズのようにガラスが強い光や熱を集めて火災を生じる、収れん火災にご注意ください。
収れん火災を防止するため、直射日光が届かない場所、ガラスの近傍に可燃物がない場所を選んで設置してください。
注記5：朝夕の日差しの低い時間や、冬季の日差しの低い時季にも、直射日光にあたらないようにご注意ください。
注記6：図の点線で示した範囲、保護シートの外周直径（146mm）×高さ（110mm）の範囲に一時的であっても
可燃物が入り込まないようにご注意ください。

⚠ 安全上のご注意

○一般屋内用器具です。屋外や、水気、湿気のある所には取付け出来ません。絶縁不良による感電・火災の原因となることがあります。
○不安定な場所に設置しないでください。器具の転倒・火災のおそれがあります。
○カーテン・紙等の可燃物や揮発物に近づけて設置しないでください。火災のおそれがあります。

品番	品名	材質	数量	摘要
7				
6	保護シート	シリコンゴム	1	乳白色
5	ACアダプタ	―	1	12V 1.2A
4	中間スイッチ	樹脂	1	300V 1A 黒色
3	灯体	AB	1	クリア塗装仕上
2	LED	―	1	2W
1	グローブ	ガラス	1	クリア 内面フロスト仕上

第三角法	作図	KF	単位	mm	尺度	―	質量	1.8 kg

器具タイプ	・LEDスタンドライト
使用光源	高輝度LED 電球色タイプ（交換不可） 1.4WX1
色種	
カタログ番号	320S7592
型番	60MK-19K1-10

※本品の規格および外観は改良のため予告なしに変更する事がありますので、あらかじめご了承ください。