VORONOI I PENDANT

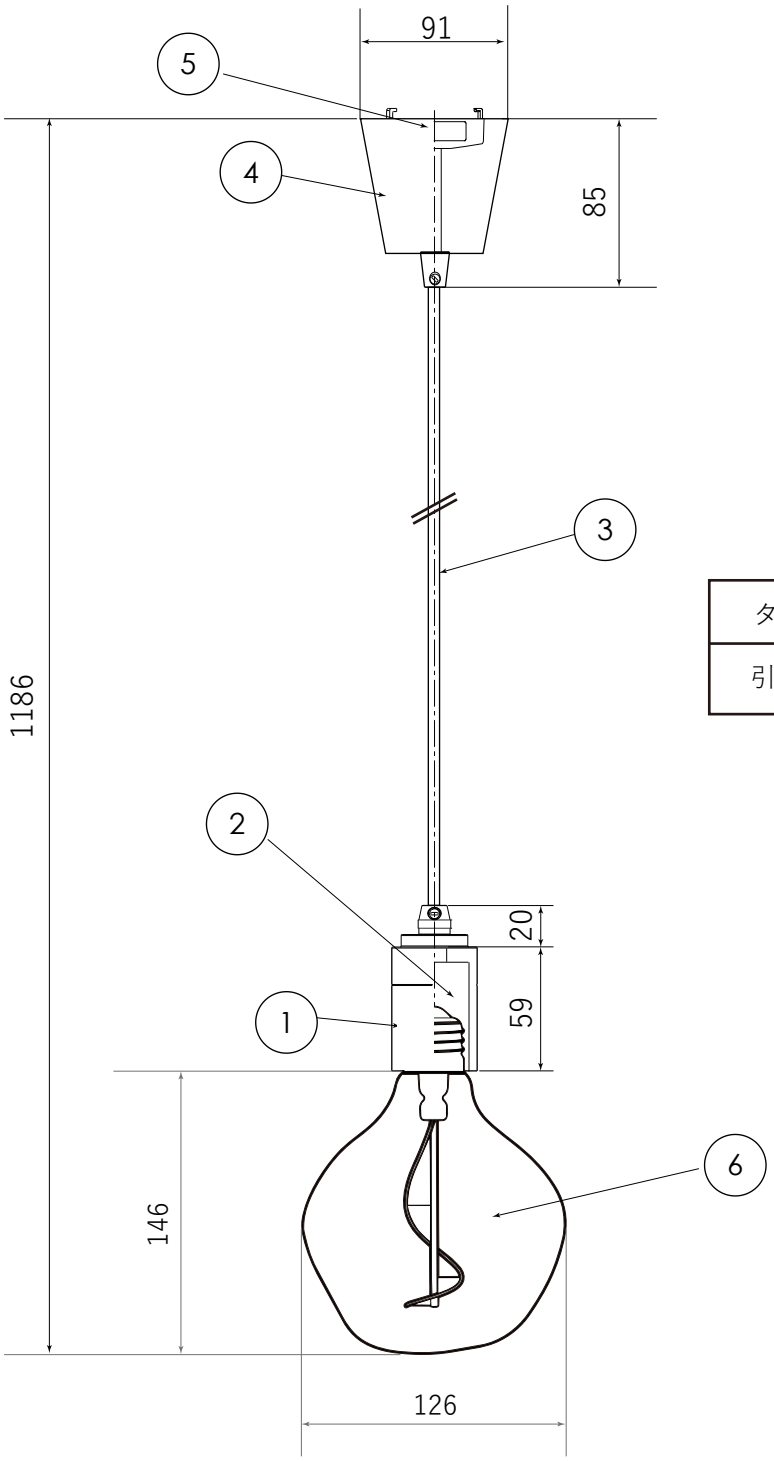

タイプ	標準全長	最短全長
引掛け	1186	427

部番	部品名	材質	数	備考
10				
9				
8				
7				
6	電球	ガラス	1	
5	引掛けシーリングキャップ	ユリア樹脂	1	
4	フランジカップ	鉄	1	
3	コード		1	
2	ソケット		1	
1	カバー	真鍮/アルミ	1	

注意事項	安全のためにご使用の前に必ず取扱説明書をお読みください。				
品番	引掛け仕様 BL21VRY01-BKA BL21VRY01-BSA				
質量	0.56Kg	光源	2W		
尺度	NTS	検印	印	印	武田
作成日	2026/04/22	TDX株式会社			