部品名称と器具の取付方法

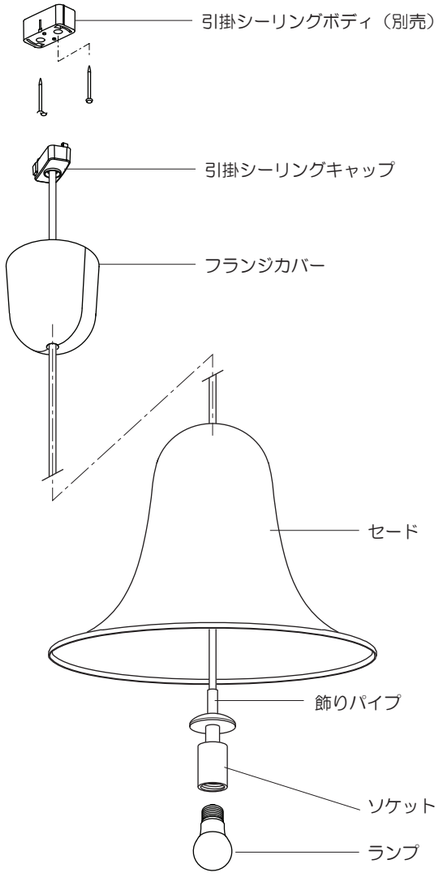

● 天井面に下図の引掛シーリングボディが付いている場合はそのままお客様がお取り付けできます。

● 上図のシーリングボディが付いていない場合は、専門の電気工事店へご依頼ください。
引掛シーリングボディ取付電気工事の際は十分な長さの取付ネジ２本で天井の補強材のある位置に取付けてください。

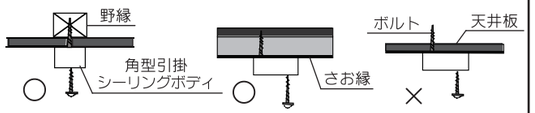

● 天井面よりボルトが出ている場合についても、専門の電気工事店へご依頼ください。

1. セードをソケット上部のパイプに載せるようにセットします。

2. 引掛シーリングキャップの歯を引掛けシーリングボディの穴にはめ、カチッと音がするまで右にまわしてください。
※この時、壁のスイッチは切っておいてください。

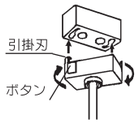

3. フランジカバーの分割面をあわせ、天井面に押し上げてください。

4. ランプを装着して、壁のスイッチを入れてください。

引掛シーリングキャップのはずし方

ボタンを押し、そのまま左方向へ回してください。

定格表

カタログ番号	型　番	色種	定格電圧	消費電力	光源	質量
776F-635A	H9FJ-02Z2-1A	ナイトブルー	100V	5W	E17 LED電球 40Wタイプ（LDA5）×1　（別売）	1.3kg
776F-635H	H9FJ-02Z2-1H	ブラウン				
776F-635M	H9FJ-02Z2-1M	ダークティール				
776F-635N	H9FJ-02Z2-1N	クローム				
776F-635R	H9FJ-02Z2-1R	チェリーレッド				
776F-635T	H9FJ-02Z2-1T	ビビットオレンジ				
776F-635U	H9FJ-02Z2-1U	ライトティール				
776F-635W	H9FJ-02Z2-1W	クリームホワイト				

※本品の規格および外観は改良のため予告なしに変更することがありますので、ご了承ください。

ＬＥＤペンダント

取 扱 説 明 書 ／PANTOP φ23 PENDANT

VERPAN

yamagiwa

お客様へ

このたびは、ＹＡＭＡＧＩＷＡの照明器具をお買上げくださいまして誠にありがとうございます。
ご使用の前によくお読みのうえ、正しくお使いください。必ず保管してください。

目　　次

１ページ　：照明器具取付（施工）についての安全上のご注意
２ページ　：照明器具ご使用についての安全上のご注意
３ページ　：保守とお手入れ、アフターサービスのお問い合わせ
４ページ　：部品名称と器具の取付方法、定格表

保管用
取説No. 776F-635-1

ご不明な点がありましたら販売店にご相談ください。

照明器具取付（施工）についての安全上のご注意

⚠ 警　告

火災のおそれがあります
◇電源接続の際は取扱説明書の取付方法にしたがって確実に行ってください。
◇電源配線はランプ表面にふれないように取付けてください。

落下によるけがのおそれがあります
◇取付けは取扱説明書の取付方法にしたがって確実に行ってください。
◇器具の取付けは取付ける天井の強度を確認し、質量に耐える所に確実に行ってください。
強度が不足している場合は、補強工事をしてから取付けてください。

感電のおそれがあります
◇工事が完了するまでは必ず電源を切っておいてください。
◇ランプの取付けの際には必ず電源を切ってください。

火災のおそれがあります
◇器具に表示されている以外のランプを取付けないでください。

落下によるけがのあそれがあります
◇取付け部のまわりに極端な突出部のある天井に器具を取付けないでください。

⚠ 注　意

◇電気工事は電気工事店（有資格者）におまかせください。一般の方の工事は**法律で禁止**されています。
◇器具取付けの際に、天井の化粧板が厚くて同梱のネジでは十分締め付けられない場合には、同じ径の長いネジをご使用ください。器具落下による**けがの原因**となることがあります。
◇この器具は屋内使用器具ですが、風呂場等の湿気や水気の多い場所では使用出来ません。
屋外では使用しないでください。**感電・火災の原因**となります。
◇器具に表示された定格電圧以外の電圧で使用しないでください。定格電圧を超えた電圧でご使用になりますと**火災の原因**となります。
◇調光器に対応していない器具は、　　調光器を使用しないでください。**火災の原因**となります。
◇取付けた器具を無理に回転させたり、引っ張ったり、振動や衝撃を加えたりしないでください。
器具落下による**けがの原因**となることがあります。
◇グローブ、セード及びランプの着脱は、両手で静かに扱い、取付けは、確実に行ってください。
落下による**けがの原因**となります。
◇振動や衝撃のあるところでは使用しないでください。不点灯、短寿命、落下の原因となることがあります。

お　願　い

電気工事店様へ
工事が終わりましたらこの取扱説明書を必ずお客様へお渡しください。

照明器具ご使用についての安全上のご注意

⚠ 警　告

火災のおそれがあります

◇器具を布・紙等でおおったりしないでください。又カーテン・揮発物等の燃えやすいものに近づけないでください。

◇器具に表示されている以外のランプを使用しないでください。

感電・火災のおそれがあります

◇器具及び部品の改造をしないでください。

◇器具のすきまに、異物（金属類や燃えやすい物等）を差し込まないでください。

感電・火災のおそれがあります

◇異常時（煙が出たり、変な臭いがする等）には、速やかに電源を切ってお買上げの販売店にご相談ください。

感電のおそれがあります

◇ランプの交換や器具のお手入れの際には必ず電源を切ってください。

⚠ 注　意

◇照明器具には寿命があります。設置後およそ８～１０年経過しますと外観に異常が無くても内部の劣化は進行しています。３～５年に１回は、電気工事店等の専門家による点検を実施していただき、不具合がありましたら交換ください。（使用条件、使用環境で異なりますが、一般に照明器具の寿命の目安は１０年です。）

◇周囲温度が高い場合、点灯時間が長い場合は寿命が短くなります。

◇器具に水をかけたり、水の中につけて洗わないでください。
感電や火災の原因となることがあります。

◇器具の下に温度の高くなるストーブや発熱体を置かないようにしてください。
器具の変形や火災の原因となることがあります。

◇点灯中及び消灯直後のランプにさわらないでください。**やけどの原因**となります。

◇器具の保守・お手入れ等で、無理に器具を回転させたり、引っ張ったり、振動や衝撃を加えたりしないでください。器具落下によるけがの原因となることがあります。

◇ランプの着脱は両手で静かに扱い、取付けは確実に行ってください。
落下による**けがの原因**となります。

◇明るく安全に使用していただくために、器具を**定期的に（６ケ月に１回程度）清掃、点検**してください。
・器具のネジや部品のゆるみがないか、損傷、脱落、コードの痛みがないかお調べください。

お　願　い

・ぬれた手で器具にさわらないでください。
・ガラス・陶磁器類は、こわれやすい材料です。お取扱いの際には、両手で静かに行ってください。
・器具のお手入れの際に、ガソリンやシンナー、ベンジン等の揮発物でふいたり、殺虫剤をかけたりしないでください。変色・破損の原因となります。汚れがひどい場合は、やわらかい布を中性洗剤に浸し、よくしぼってふきとり、乾いたらやわらかい布で仕上げてください。
・お読みになりましたらこの取扱説明書はいつでも見られる所に大切に保存してください。

保守とお手入れについて

●ランプが点灯しない場合は次のことをご確認ください。
・スイッチが入っているか？
・ランプがソケットにきっちりねじ込まれているか？
・ランプが切れていないか？

●器具に殺虫剤をかけたり、シンナーやベンジンなどの揮発性のあるもので拭いたりしないでください。変質・変色の原因になります。

●器具がよごれた場合は水でしめらせたやわらかい布をよくしぼって拭いてください。
金属みがき・サンドペーパー等は器具をいためます。

●ランプ交換やお手入れの際には必ず電源を切ってください。感電の危険があります。異常時（煙が出たり、変な臭いがする等）には、速やかに電源を切ってお買上げの販売店にご相談ください。

●明るく安全に使用していただくために、器具を定期的に（６ケ月に１回程度）清掃、点検してください。

アフターサービスのお問合せ

yamagiwa

商品に関するご相談及びお問合せは、器具本体の表示に書いてある型番をご確認のうえ、お買上げいただきました販売店・工事店へご連絡ください。部品についてのお問合せは「部品名称」のイラストをご参照ください。

お客様相談窓口
弊社ホームページのお問合せフォームよりご相談ください。
https://www.yamagiwa.co.jp/contact/
※ お電話によるお問合せは承っておりません。