yamagiwa

250530

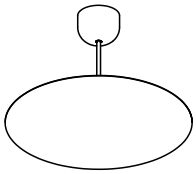

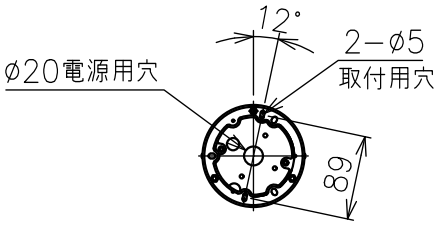

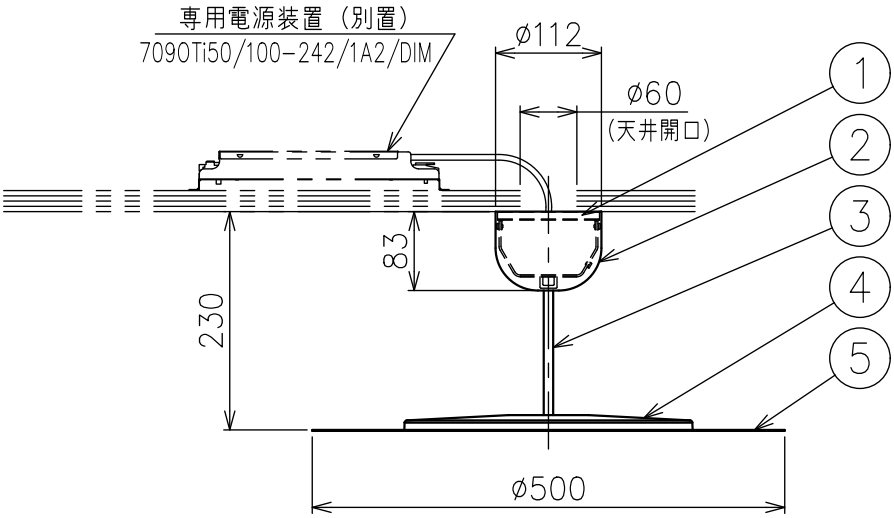

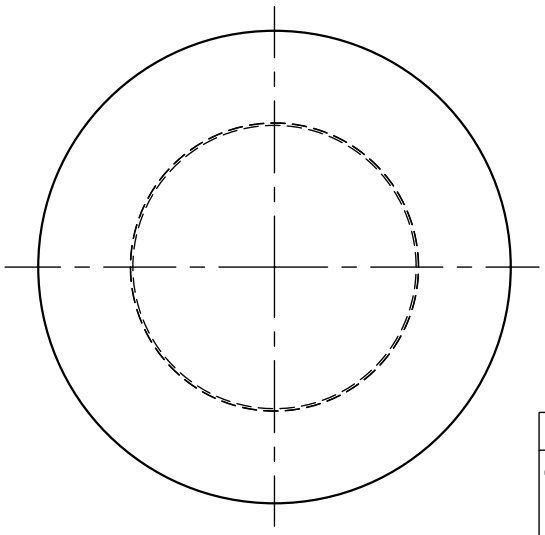

定格表

入力電圧	AC100／200V
周波数	50／60Hz
入力電流	0.43A／0.22A
消費電力	42.6W

付属品
・取付用ネジ：3.8×38／4本

⚠ 安 全 上 の ご 注 意

○一般屋内用器具です。屋外や、水気、湿気のある所には取付け出来ません。絶縁不良による感電・火災の原因となることがあります。
○天井面取付専用器具です。傾斜天井壁面、床面には取付けないでください。指定外取付けは、火災・落下のおそれがあります。

品番	品名	材質	数量	摘要
7				
6				
5	反射鏡	アルミ	1	鏡面仕上
4	灯体	樹脂	1	乳半色
3	支柱	鋼	1	色種欄参照
2	フランジカバー	鋼板	1	色種欄参照
1	取付板	樹脂／鋼板	1	亜鉛メッキ仕上

第三角法	作図	KI	単位	mm	尺度	―	質量	3.0 kg

器具タイプ	・屋内専用 ・吊下げ型
使用光源	LED（2700）Ra90 37W×1
色種	A：ブルー色　K：ゴールド色
カタログ番号	131L1062A/K
型番	V3LK−02Z1−1A/K

※本品の規格および外観は改良のため予告なしに変更する事がありますので、あらかじめご了承ください。