250530

VIBIA

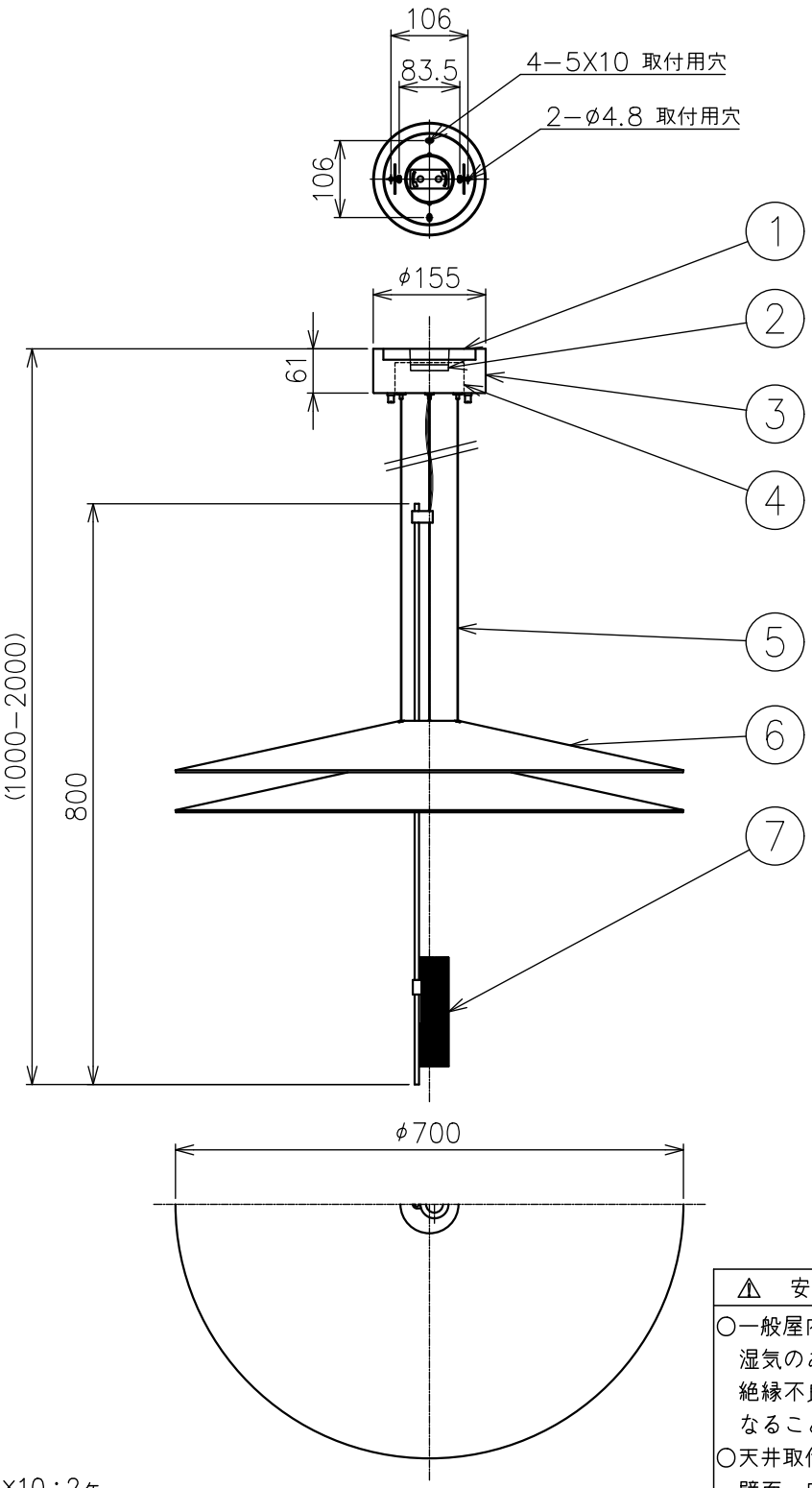

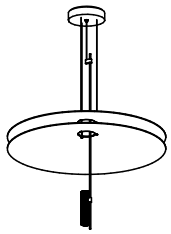

付属品
・取付ネジ M3.5×10：2ヶ
・取付ネジ M4.0×50：4ヶ

⚠ 安全上のご注意

○一般屋内用器具です。屋外や、水気、湿気のある所には取付け出来ません。絶縁不良による感電・火災の原因となることがあります。
○天井取付専用器具です。傾斜天井、壁面、床面には取付けないでください。指定外取付けは、火災・落下のおそれがあります。

品番	品名	材質	数量	摘要
8				
7	灯体	アルミ	1	品名欄参照 LED 5.6Wx2
6	セード	アクリル	2	乳半
5	ワイヤー	ステンレス	3	φ1.0
4	電源	−	1	AC100V入力
3	フランジカバー	SPC	1	黒色塗装
2	引掛シーリングキャップ	ユリア	1	−
1	取付板	SPG	1	亜鉛メッキ

第三角法（単位：mm） 尺度 − 質量 4.7 kg

定格電圧	入力電流	消費電力
100V	0.13A	12.9W

特記事項	・吊下型器具 ・屋内専用 ・電源内臓 ・取付簡易型
適合光源	LED（2700K）Ra90
品名	Flamingo, Ceiling, ゴールド色
品番	VJ−H−151020/1B

※本品の規格および外観は改良のため予告なしに変更する事がありますので、あらかじめご了承ください。