250530

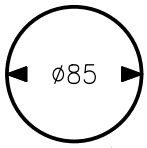

切込寸法

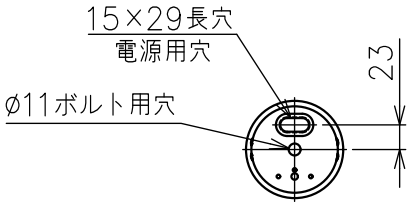

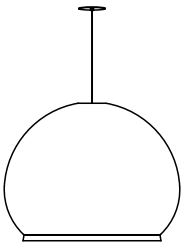

V131A

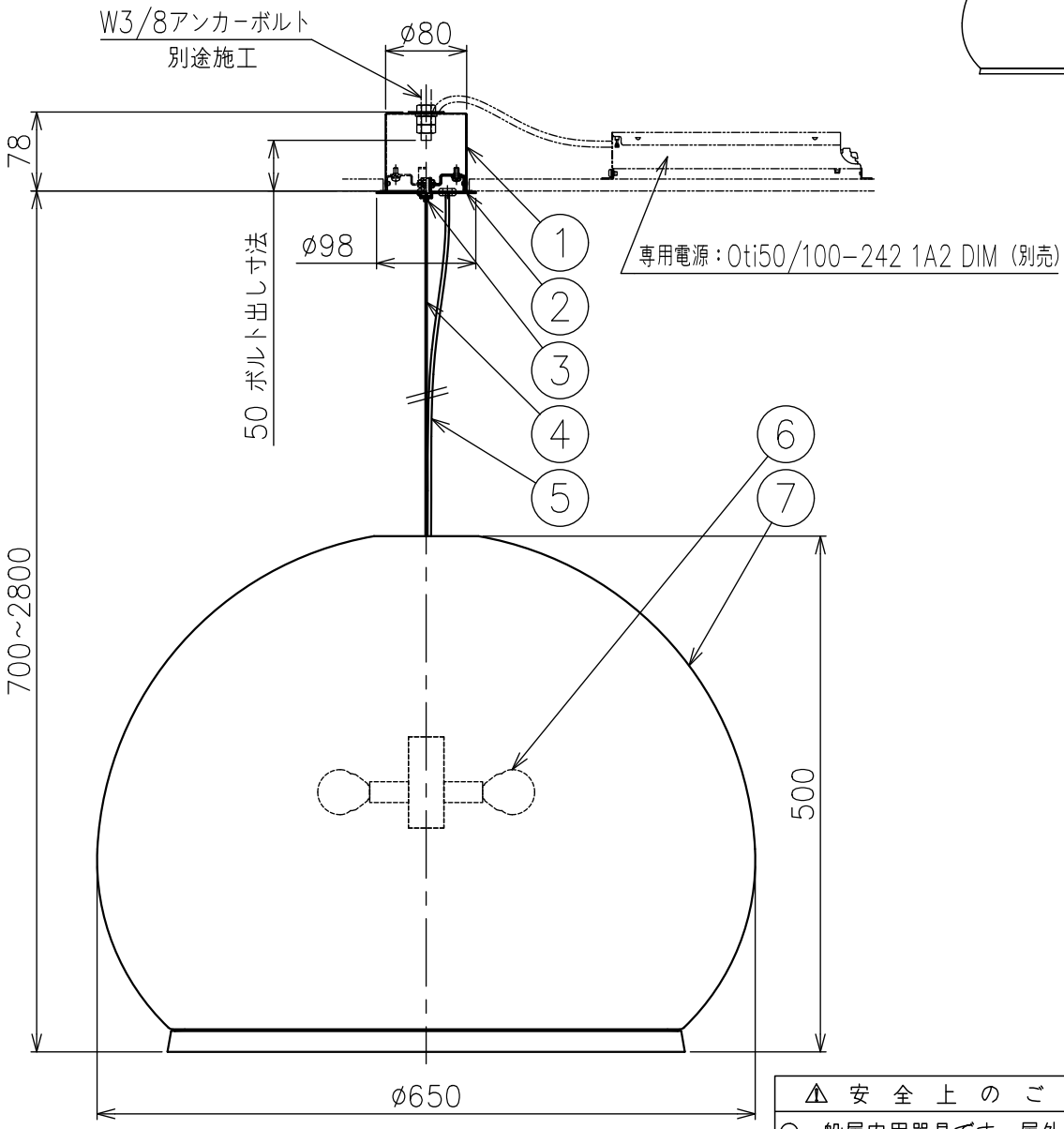

⚠ 安全上のご注意
○一般屋内用器具です。屋外や、水気、湿気のある所には取付け出来ません。絶縁不良による感電・火災の原因となることがあります。
○天井面取付専用器具です。傾斜天井には取付けないでください。落下のおそれがあります。

品番	品名	材質	数量	摘要
8				
7	セード	樹脂	1	乳白色ニット
6	本体	－	1	LED 6.7Wx6灯
5	コード	ビニル	1	黒色
4	ワイヤー	ステンレス	1	ø1.5
3	ワイヤー調整具	真鍮	1	ニッケルメッキ
2	フランジカバー	鋼板	1	白色
1	埋込フランジ	鋼板	1	亜鉛メッキ

第三角法（単位：mm） 尺度 － 質量 6.2 kg

定格電圧	入力電流	消費電力
100V	0.44A	44W

特記事項	・吊下型器具 ・屋内専用 ・電源別売
適合光源	LED (2700K) Ra90
品名	Knit, Pendant, ベージュ色
品番	VJ-H-747524/13_18

※本品の規格および外観は改良のため予告なしに変更する事がありますので、あらかじめご了承ください。