yamagiwa

250530

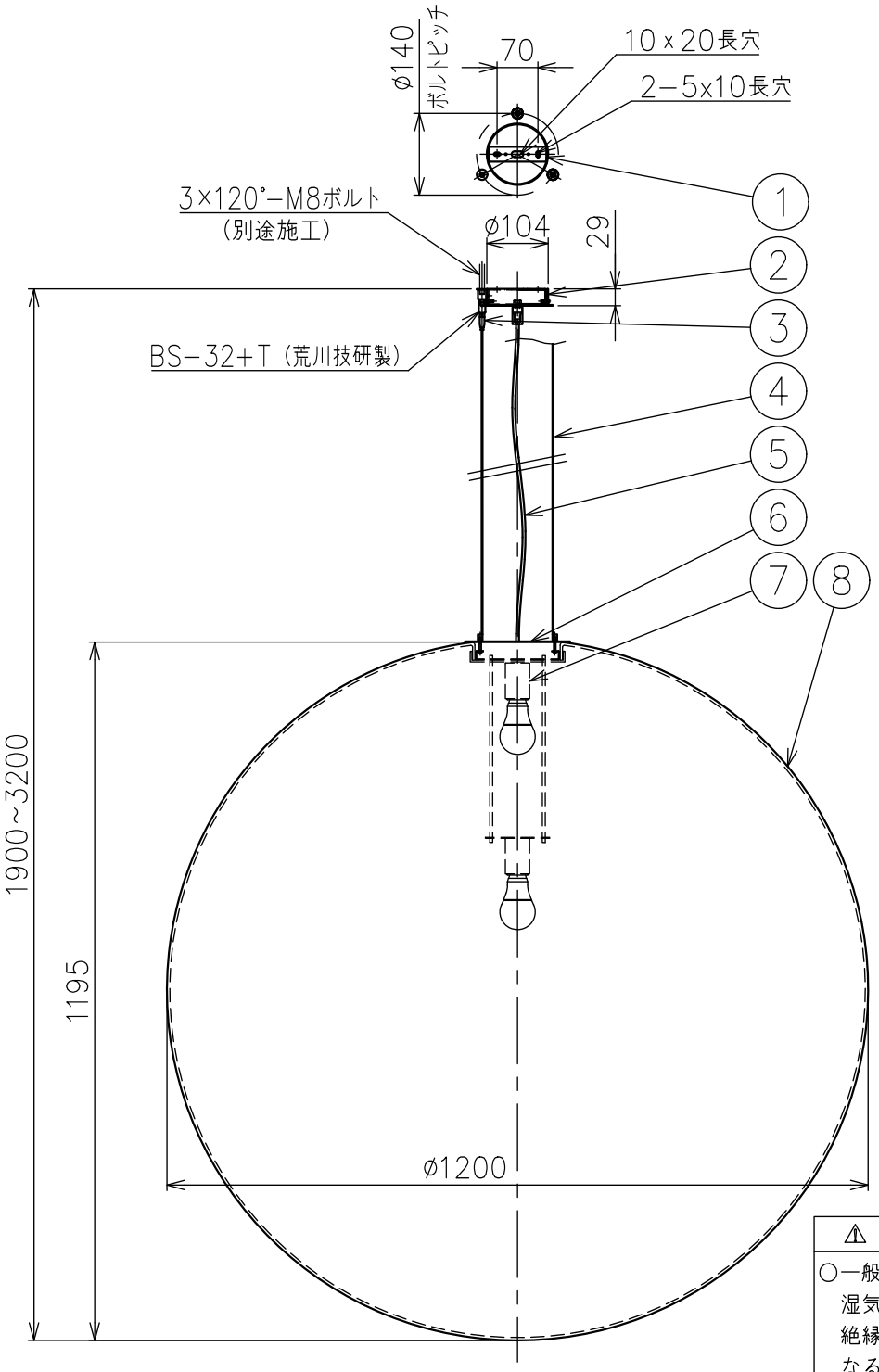

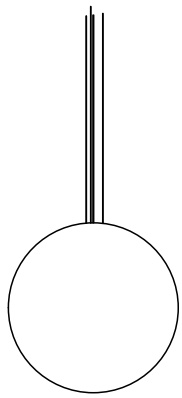

⚠ 安 全 上 の ご 注 意

○一般屋内用器具です。屋外や、水気、湿気のある所には取付け出来ません。絶縁不良による感電・火災の原因となることがあります。

○天井面取付専用器具です。傾斜天井壁面、床面には取付けないでください。指定外取付けは、火災・落下のおそれがあります。

付属品

・取付用ネジ：3.8×38／2本

品番	品名	材質	数量	摘要
15				
14				
13				
12				
11				
10				
9				
8	セード	樹脂	1	乳白色
7	ソケット	樹脂	2	E26 250V 3A
6	フレーム	アルミ	1	−
5	コード	塩化ビニル	1	黒色
4	ワイヤー	ステンレス	1	φ1.2
3	ワイヤー調整具	真鍮	1	メッキ仕上
2	フランジ	黒色	1	黒色
1	取付板	鋼板	1	クロメート処理

第三角法	作図	KI	単位	mm	尺度	−	質量	29 kg

器具タイプ	・屋内専用 ・ランプ別
使用光源	E26 電球形LED 100W形 12.9W×2
色種	
カタログ番号	149F−579
型番	E1FC−01Z1−30

※本品の規格および外観は改良のため予告なしに変更する事がありますので、あらかじめご了承ください。