FLOS

241122

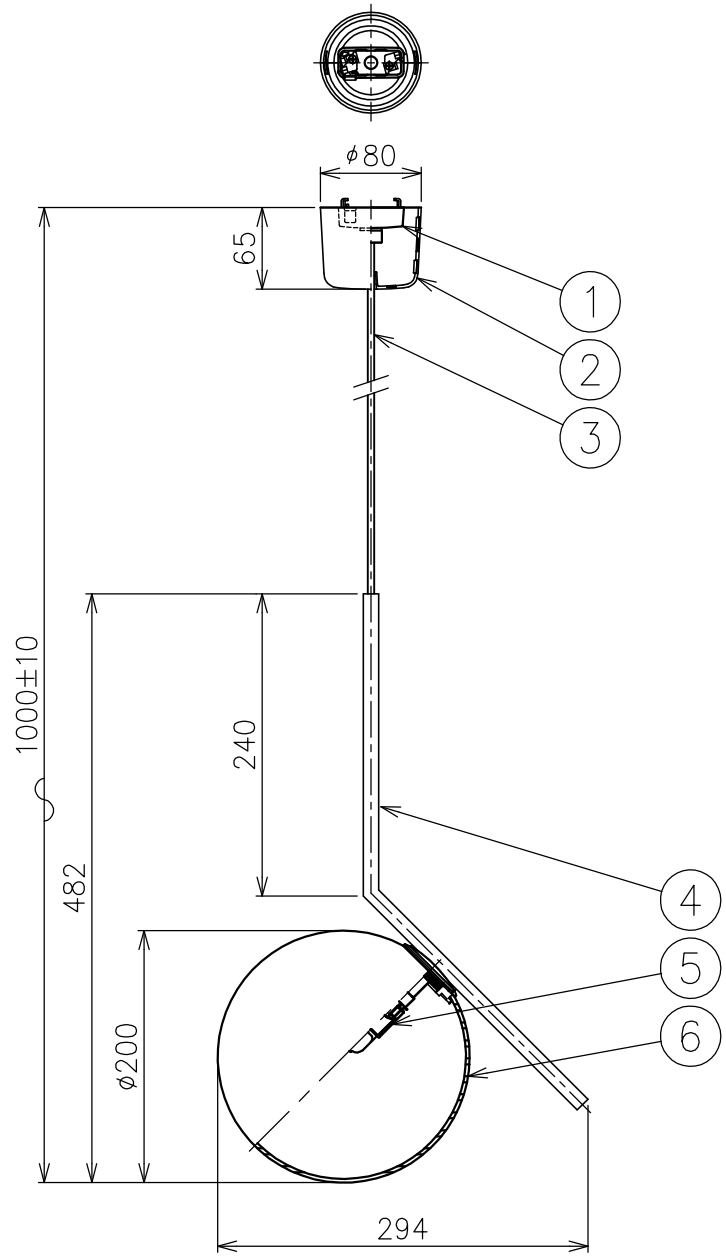

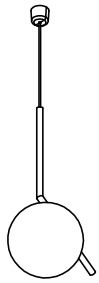

仕様一覧

品番	④
Black	鋼管塗装仕上
Chrome	鋼管メッキ仕上
Brass	真鍮管磨き仕上

⚠ 安全上のご注意

・この器具は非防水です。湿気の多い場所や外では使用しないでください。
・天井取付け専用器具です。傾斜天井には取付けないでください。
・落下して危険が生じるおそれのある場所には設置しないでください。
・湿度及び周囲温度の高い場所では、使用しないでください。

品番	品名	材質	数量	摘要
8				
7				
6	グローブ	ガラス	1	白色
5	ソケット	セラミック	1	G9
4	本体	上記参照	1	色種参照、仕上上記参照
3	コード	塩化ビニル	1	黒色
2	フランジ	樹脂	1	黒色
1	引掛シーリングキャップ	樹脂	1	250V 6A

第三角法	作図	KI	単位	mm	尺度	1/6	質量	2.2 kg

特記事項	・屋内専用
適合ランプ	G9 ハロピン電球フロスト 110V60W×1
色種	Black,Chrome,Brass
品番	IC LIGHTS S1 JP

※本品の規格および外観は改良のため予告なしに変更する事がありますので、あらかじめご了承ください。