(PRESS MINI SURFACE CLEAR)

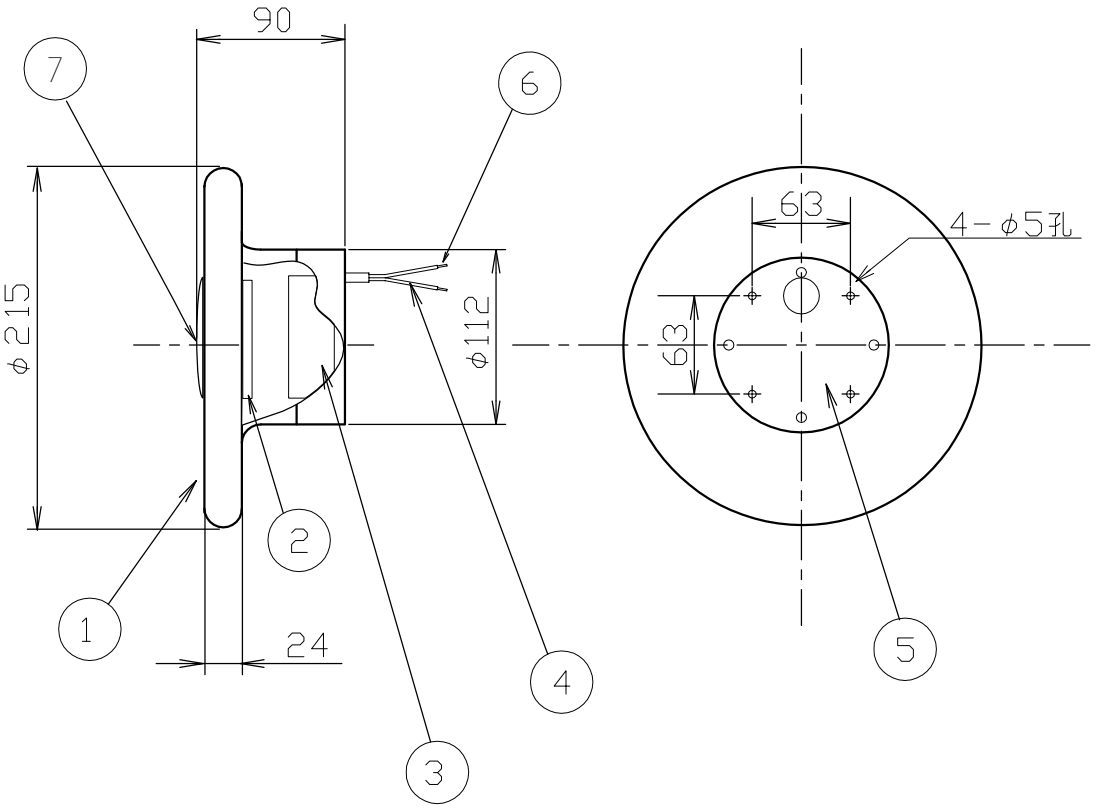

対応調光器一覧
(試験済み調光器)

・パナソニック　WTC57521W
・パナソニック　WTC57582W
・東芝　WDG9001
・コイズミ照明　E36745E
・大光　LZA-90306E
・遠藤　RX116WC

IP55適合

安全のためにご使用の前に必ず取扱説明書をお読みください。

部番	部品名	材質	数	備考
7	化粧カバー	ステンレス	1	3色付属
6	棒端子	鉄	2	
5	ブラケット	鉄	1	
4	コード	FEP/PVC	1	
3	LEDドライバー		1	L1C351S9HT9
2	LED		1	
1	シェード	ガラス	1	

品番	TL35PRS02-CLO					
質量	2.8kg	ライト	2700K 内蔵LED 6W			
尺度	1/5	検印	武田	印	武田	印	関塚
作成日	2024.06.25	TDX株式会社				