LE KLINT　テーブルランプ ブーケ

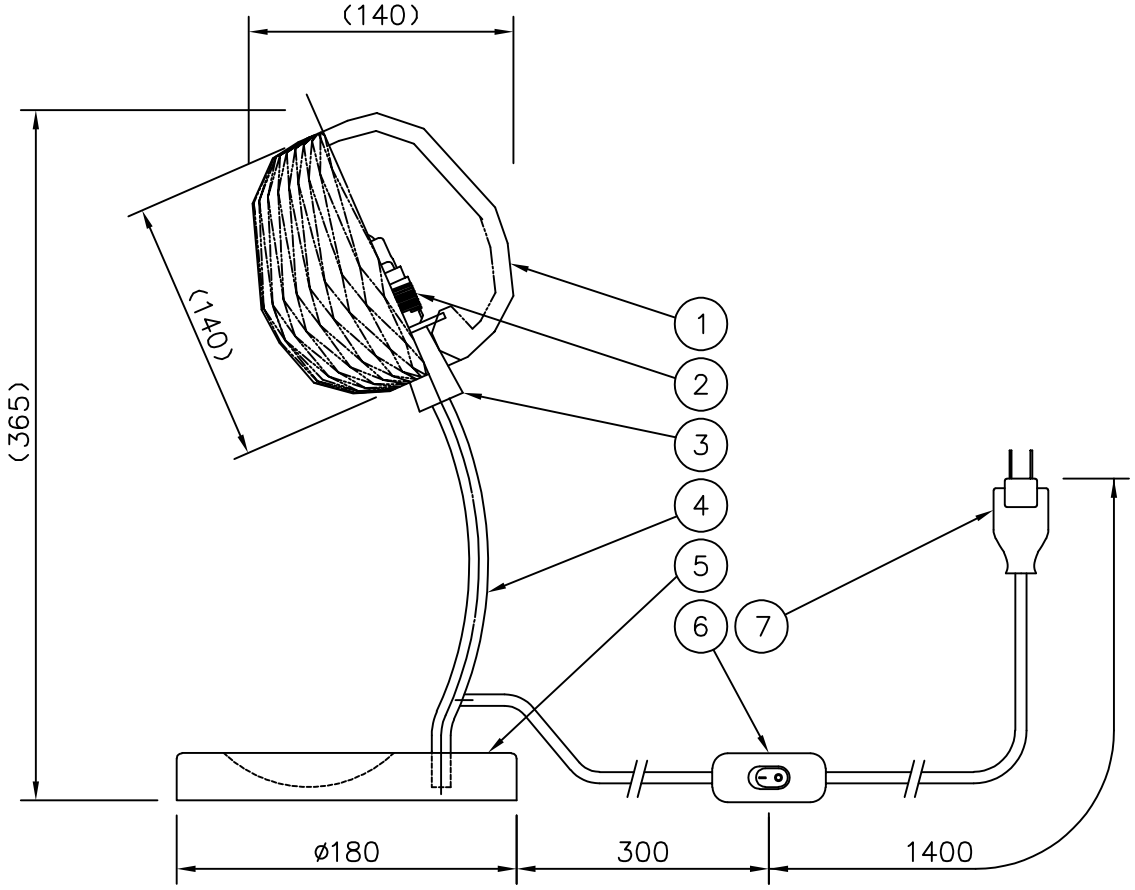

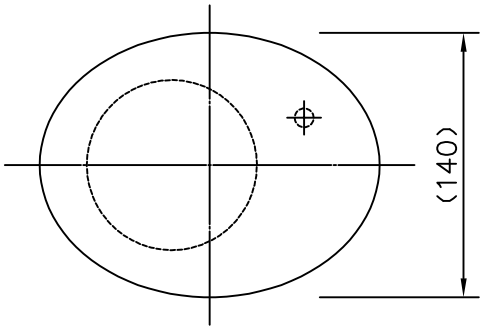

部番	部品名	材質	数	備考
7	ﾌﾟﾗｸﾞ付ｺｰﾄﾞ	—	1	白色
6	ｽｲｯﾁ	樹脂	1	白　ON-OFF
5	ﾍﾞｰｽ	木	1	ライトオーク
4	支柱	ST	1	クリームホワイト
3	灯具ﾊﾟｰﾂ	木	1	ライトオーク
2	ﾎﾙﾀﾞｰｿｹｯﾄ	樹脂	1	白色
1	ｼｪｰﾄﾞ	樹脂	1	白色

品番	KT330TSCW			
適合ランプ	G9 LEDランプ 2ND27L（25W型 2W）			
※白熱電球は使用できません。				
取付場所	室内			
認証	PSE			
スイッチ付き	尺度	1／4	承認	
	質量	0.5kg		

株式会社 スキャンデックス

2023.10.12