FOSCARINI

適合グローブ	型番
	RITUALS/1/G
	RITUALS/2/G

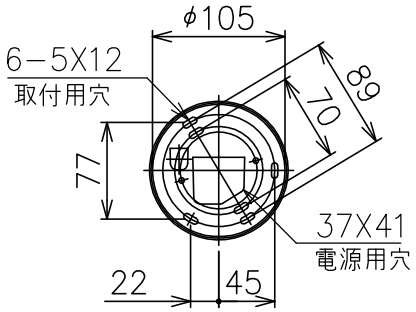

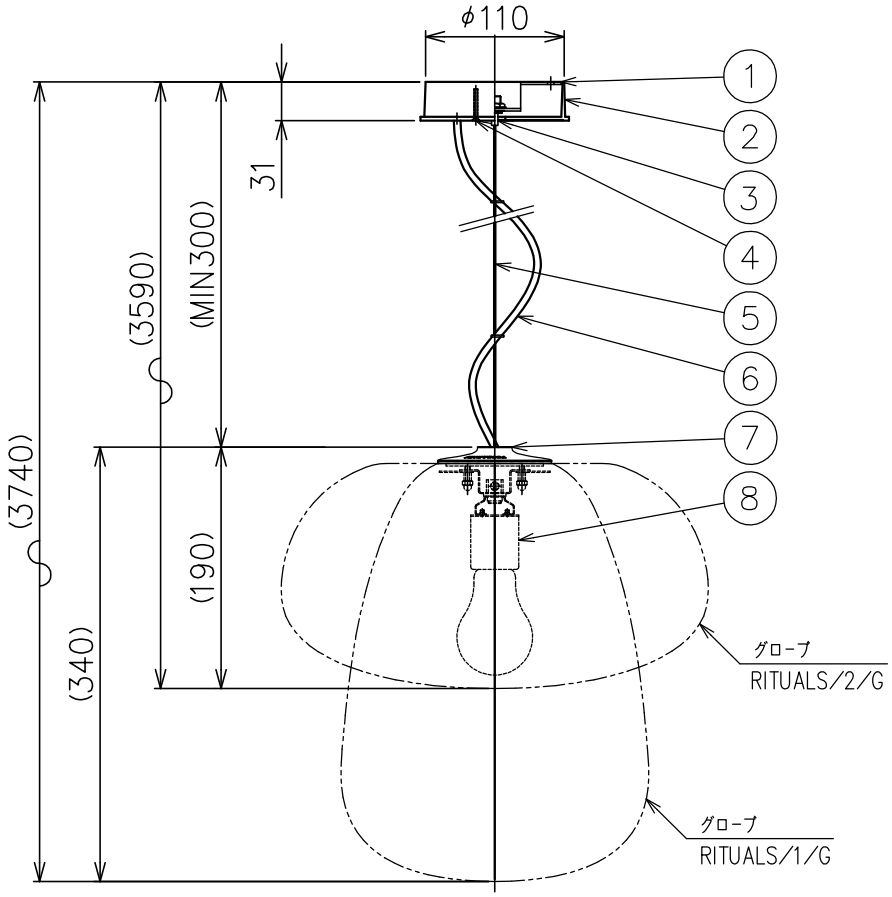

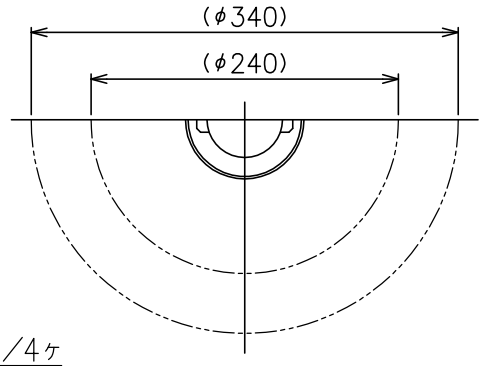

同梱品

・取付ネジ：φ3.8X38/4ヶ

⚠ 安全上のご注意

○一般屋内用器具です。屋外や、水気、湿気のある所には取付け出来ません。絶縁不良による感電・火災の原因となることがあります。

○ワイヤ吊り専用器具です。吊り木等で補強された天井材にワイヤ取付部品で取付けてください。傾斜天井には取付けないでください。落下のおそれがあります。

品番	品名	材質	数量	摘要
8	ソケット	磁器	1	E26 300V 6A
7	ホンタイ	ADC	1	白色塗装
6	コード	FEP	1	クリア 600V
5	ワイヤー	SUS	1	φ1.0
4	フランジ固定ネジ	SUS−B	1	M3 六角穴付き
3	ワイヤー調節具	SUS−B	1	
2	フランジ	ABS	1	白色
1	取付板	SPG	1	

第三角法	作図	KI	単位	mm	尺度	−	質量	0.3 kg

器具タイプ	・ ・ ・		
適合光源	E26 普通ランプ シリカ 60WX1		
色種			
カタログ番号	RITUALS 1-2 P-A	型番	RITUALS/ 1−2/P−A

※本品の規格および外観は改良のため予告なしに変更する事がありますので、あらかじめご了承ください。

240501

230327

FOSCARINI

適合本体	型番
	RITUALS/1-2/C-A
	RITUALS/1-2/P-A
	RITUALS/1-2/T-A

230327

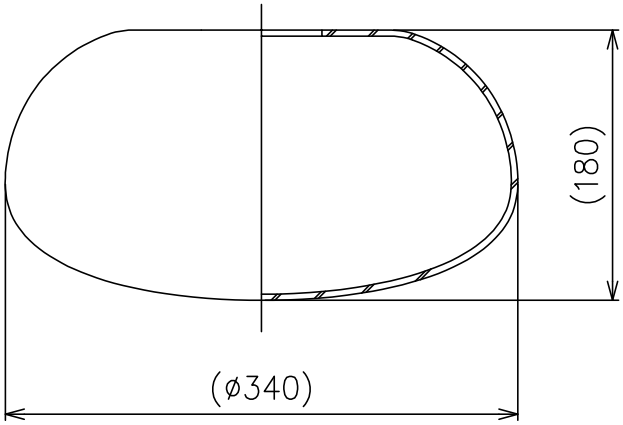

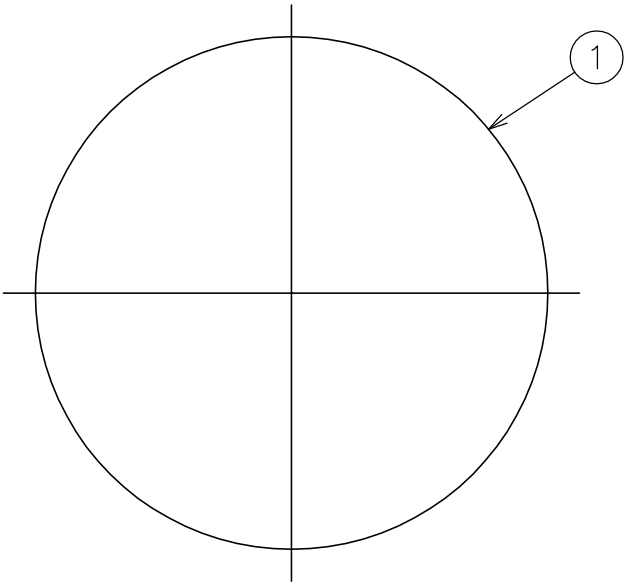

7					器具タイプ	・ ・ ・
6						
5						
4					適合光源	
3						
2						
1	グローブ	ガラス	1	乳白色	色種	
品番	品名	材質	数量	摘　要	カタログ番号	RITUALS 2 G　型番　RITUALS/2/G

第三角法	作図	KI	単位	mm	尺度	—	質量	3.7 kg

※本品の規格および外観は改良のため予告なしに変更する事がありますので、あらかじめご了承ください。