yamagiwa

230525 240417

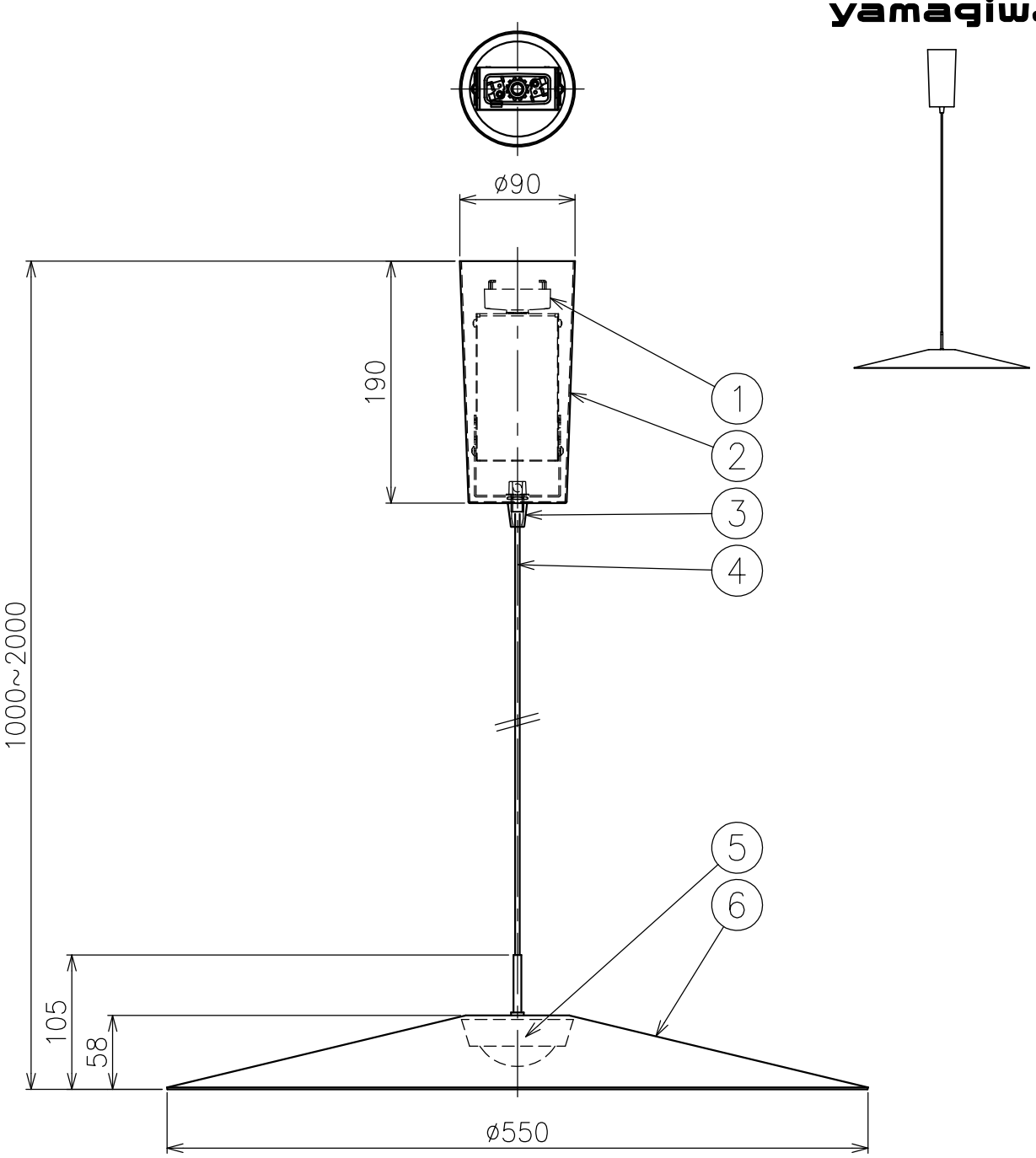

定格表

入力電圧	AC100
周波数	50／60Hz
入力電流	0.196A
消費電力	19.6W

⚠ 安全上のご注意

○一般屋内用器具です。屋外や、水気、湿気のある所には取付けないでください。絶縁不良による感電・火災のおそれがあります。

○天井取付専用器具です。傾斜天井、壁面、床面には取付けないでください。指定以外の取付けは、火災・落下のおそれがあります。

品番	品名	材質	数量	摘要
7				
6	セード	アルミ	1	色種欄参照
5	LED	―	1	Ra90
4	コード	―	1	黒色
3	フランジ固定ナット	樹脂	1	B,R,A：黒色、W：白色
2	フランジ	鋼板	1	B,R,A：黒色、W：白色
1	引掛シーリングキャップ	樹脂	1	125V 7A

第三角法	作図	KI	単位	mm	尺度	―	質量	1.5 kg

器具タイプ	・屋内専用 ・吊下げ型 ・引掛シーリング
使用光源	高輝度LED 2700K 17W×1
色種	B:黒 W:白 R:赤 A:青
カタログ番号	131F-481 B,W R,A
型番	V3FB-02Z5-1 B,W R,A

※本品の規格および外観は改良のため予告なしに変更する事がありますので、あらかじめご了承ください。