yamagiwa

230511

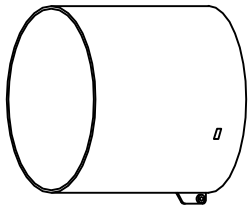

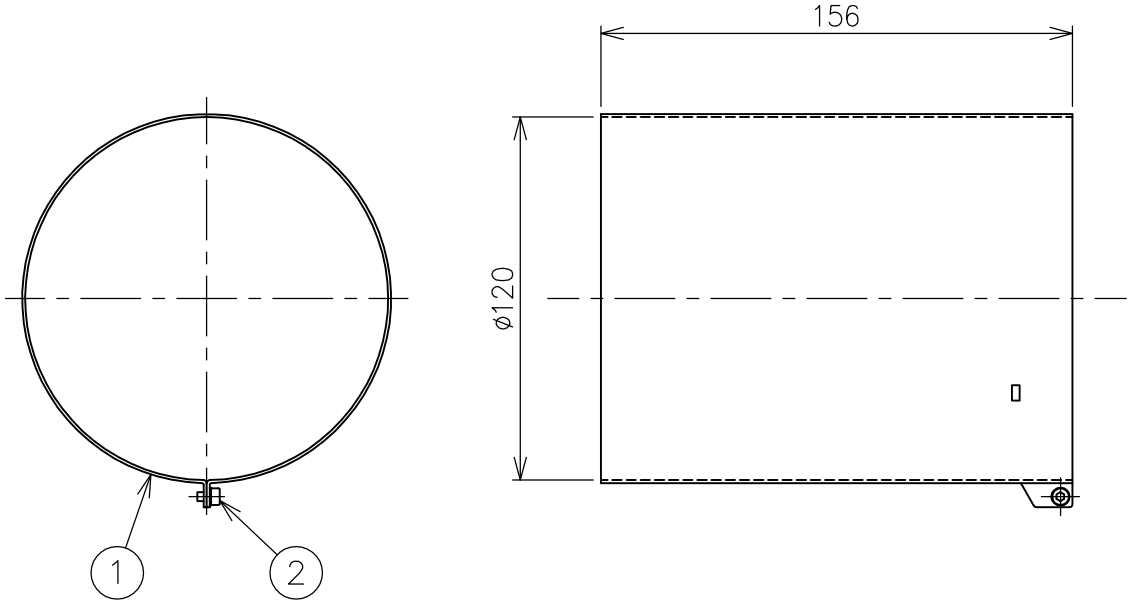

適合器具	カタログ番号	型 番
	T4545B	B7TF-68B6-1B
	T4546B	B7TF-69B3-1B
	T4547B	B7TF-70B4-1B
	T4551B	B7TF-74B3-1B
	T4552B	B7TF-75B0-1B
	T4553B	B7TF-76B8-1B

品番	品 名	材 質	数量	概 要
7				
6				
5				
4				
3				
2	固定ネジ	SUS	1	M4、六角穴付、黒色
1	フード	SUS-P	1	粉体塗装下地、黒色 レザートーン塗装

第三角法	作図	開発部	単位	mm	尺度	—	質量	0.55 kg

器具タイプ	・シリンダーフード [φ120フラッドライト用]
ランプ	
色種	
カタログ番号	Z4330B
型番	B7TZ-27B2-ZB

※本品の規格および外観は改良のため予告なしに変更する事がありますので、あらかじめご了承ください。