（SPRING SMALL PENDANT ）

引掛けシーリングタイプ

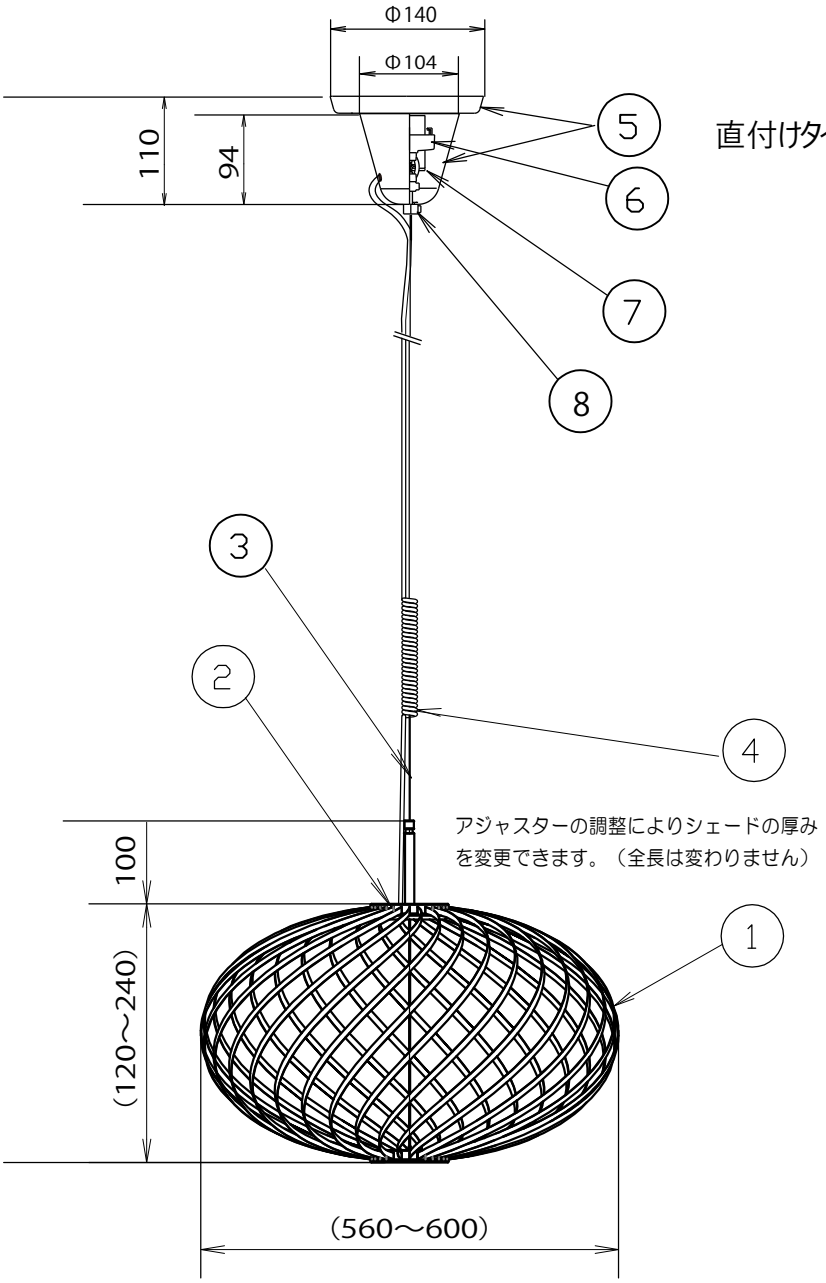

直付けタイプ

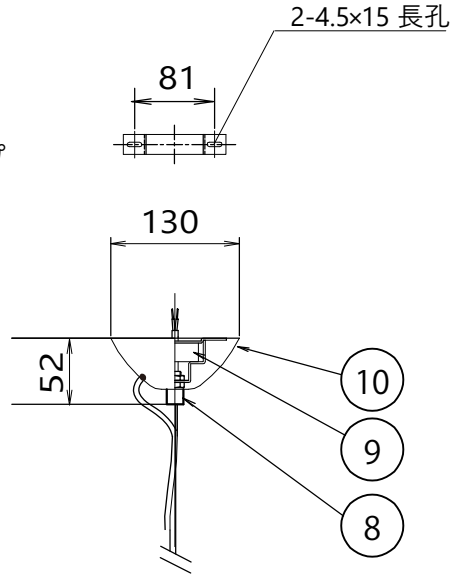

タイプ	標準全長	最短全長
引掛け	1800	920
直付け	2840	820

対応調光器一覧
(試験済み調光器)

・パナソニック　WTC57521W
・パナソニック　WTC57582W
・東芝　WDG9001
・コイズミ照明　AE36745E
・大光　LZA-90306E
・遠藤　RX116WC

安全のためにご使用の前に必ず取扱説明書をお読みください。

部番	部品名	材質	数	備考
10	フランジ	鉄	1	
9	LEDドライバー		1	L1C351S9HT9
8	固定ナット	鉄	1	
7	LEDドライバー		1	L1C351S9HT9
6	引掛けシーリングキャップ	ユリア樹脂	1	WG7061W
5	フランジ	ABS	1	
4	コード	H03VV-F	1	
3	ワイヤー	鉄	1	
2	LED		1	TYPE-T
1	シェード	ステンレス	1	

品番	引掛けタイプ TL31SPR01-BSC TL31SPR01-SVC TL31SPR01-WHC 直付けタイプ TL32SPR01-BSO TL32SPR01-SVO TL32SPR01-WHO					
質量	1.9 Kg	ライト	LED 6W			
尺度	NTS	検印	武田	印	武田	印	関塚
作成日	2025.06.20	TDX株式会社				