yamagiwa

140930

160711

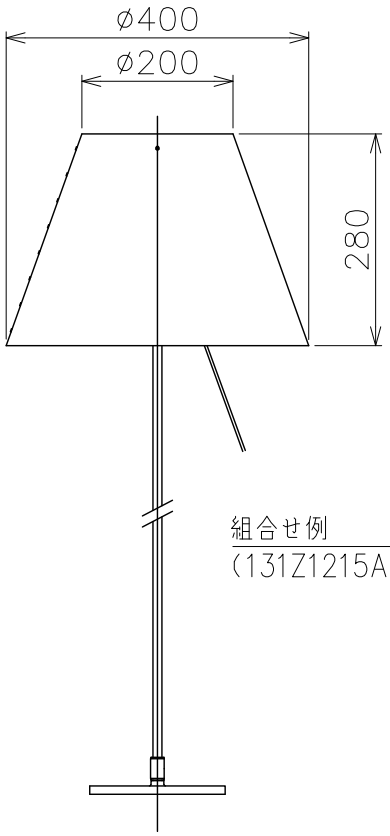

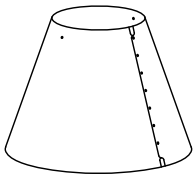

適合本体
131S7359S（V3MK−03Z3−AS）
131S7359W（V3MK−03Z3−AS）

組合せ例
（131Z1215A+131S7359S）

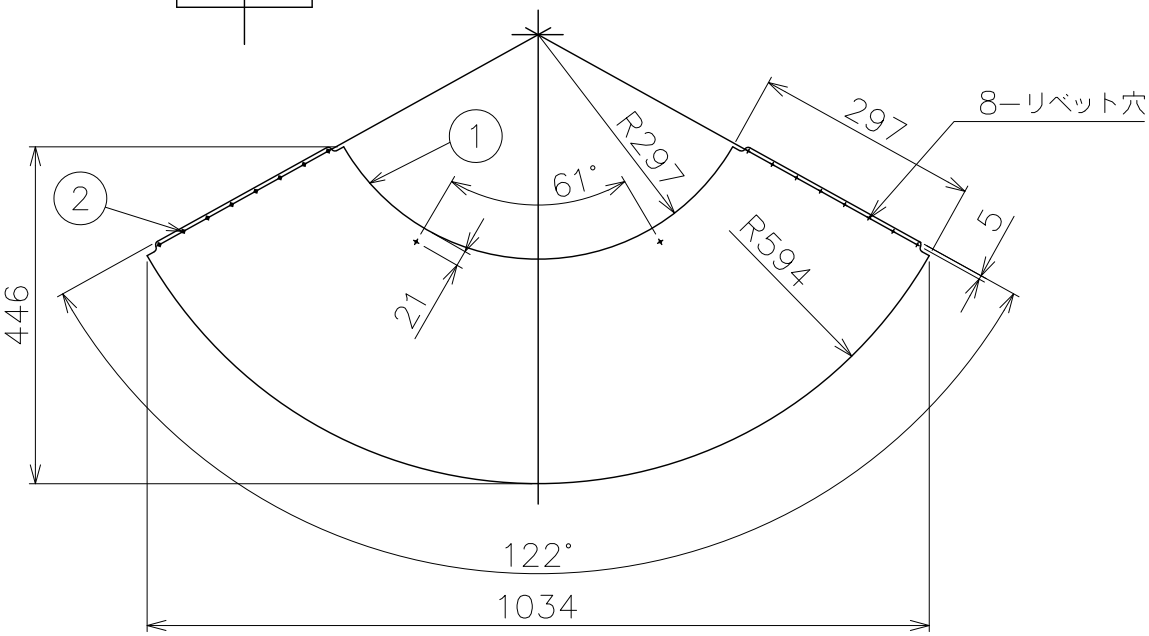

7					器具タイプ	・スタンド用セード
6						
5						
4					適合光源	
3						
2	リベット	ABM	8	アルマイト仕上		WX
1	セード	ポリカーボネート	1	ペトロリウムブルー色 シルク印刷	色種	
品番	品名	材質	数量	摘　要	カタログ番号	131Z1215A　型番 V3SZ−05Z7−ZA

第三角法	作図	KI	単位	mm	尺度	−	質量	0.3 kg

※本品の規格および外観は改良のため予告なしに変更する事がありますので、あらかじめご了承ください。