yamagiwa

140930

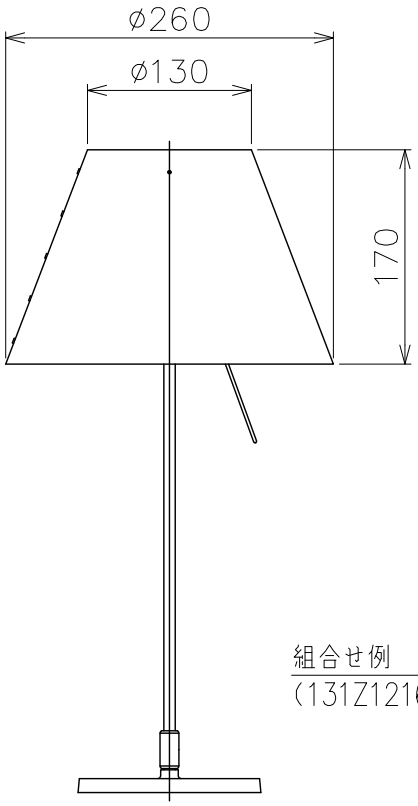

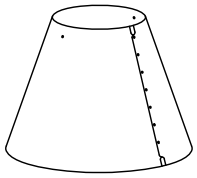

適合本体
131S7060S（V3SF−10Z8−AS）
131S7060W（V3SF−10Z8−AW）

組合せ例
（131Z1216R+131S7060S）

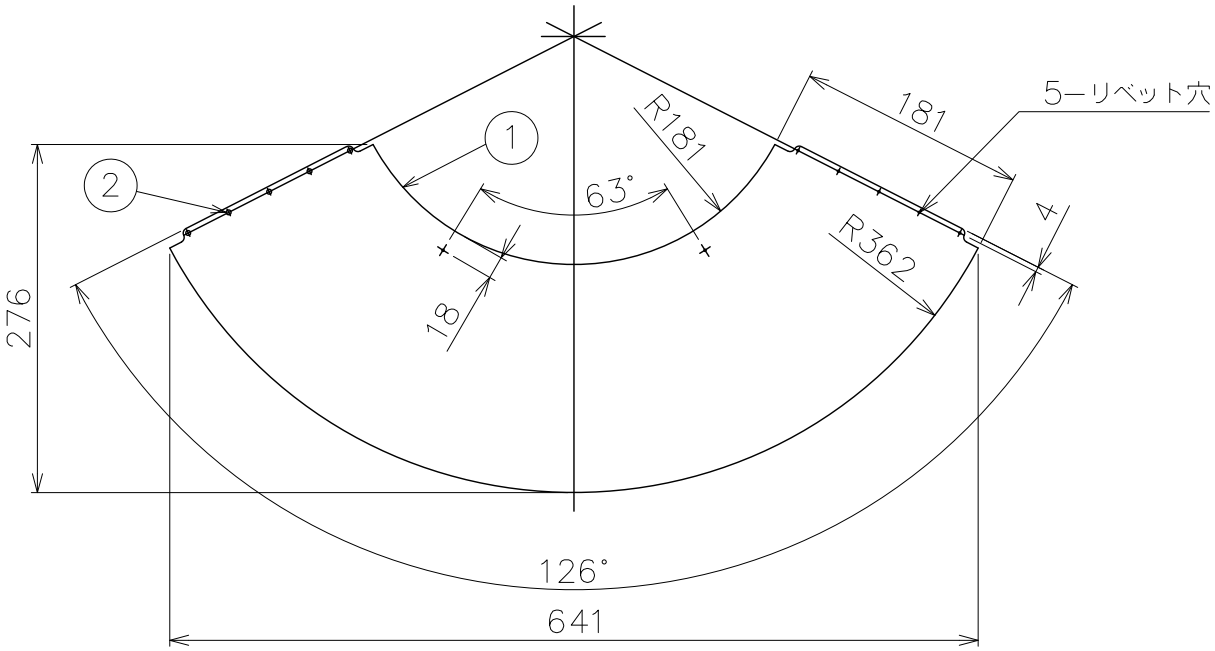

7					器具タイプ	・スタンド用セード
6						
5						
4					適合光源	WX
3						
2	リベット	ABM	8	アルマイト仕上		
1	セード	ポリカーボネイト	1	プライマリーレッド色 シルク印刷	色種	
品番	品名	材質	数量	摘　要	カタログ番号	131Z1216R　型番　V3SZ−06Z4−ZR

第三角法	作図	KI	単位	mm	尺度	−	質量	0.1 kg

※本品の規格および外観は改良のため予告なしに変更する事がありますので、あらかじめご了承ください。