yamagiwa

220525

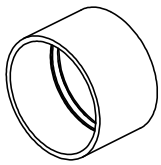

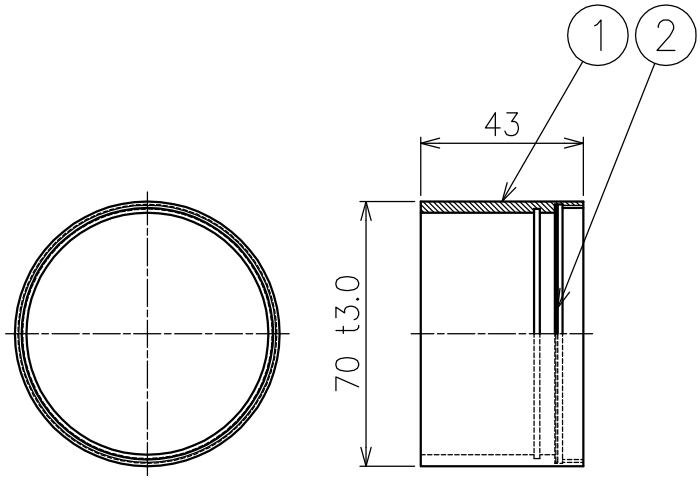

7					器具タイプ	・ロングフード（ディフューザ付）			
6									
5									
4					使用光源	―			
3									
2	ディフューザ	樹脂	1	フロスト					
1	フード	アルミ	1	内面：黒色塗装　外面：色種欄参照	色種	B:黒色　W:白色			
品番	品名	材質	数量	摘　要	カタログ番号	Z1270B,W	型番	60TZ-27B3-1B,W	
第三角法	作図	KI	単位	mm	尺度	―	質量	0.07kg	

※本品の規格および外観は改良のため予告なしに変更する事がありますので、あらかじめご了承ください。