yamagiwa

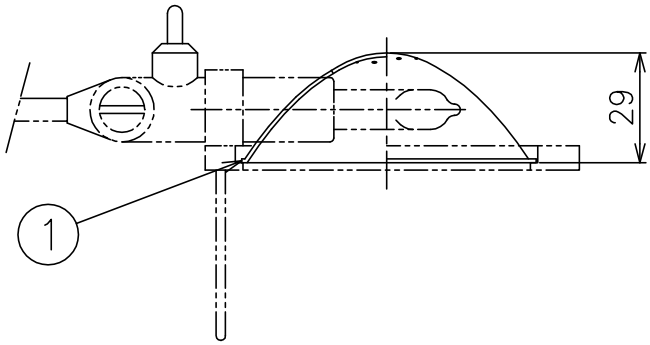

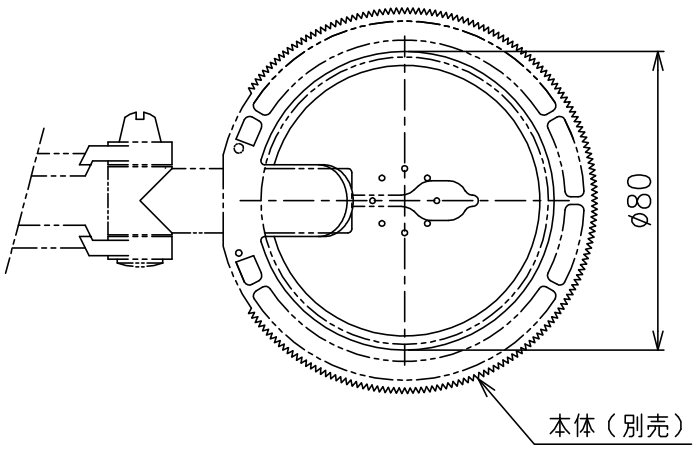

注記）必ず別売の本体と組み合わせてご使用ください。

7					器具タイプ	◦BERENICE セード ◦ ◦
6						
5						
4					適合ランプ	
3						
2						
1	セード	AP	1	外面：真鍮色塗装、内面：アルマイト仕上	色種	
品番	品名	材質	数量	摘　要	カタログ番号	131Z1263K　型番　V3SZ-10Z7-ZK

第三角法	作図	KI	単位	mm	尺度	—	質量	0.02 kg

※本品の規格および外観は改良のため予告なしに変更する事がありますので、あらかじめご了承ください。

200520 200901 210527