yamagiwa

200520	
200901	
210527	

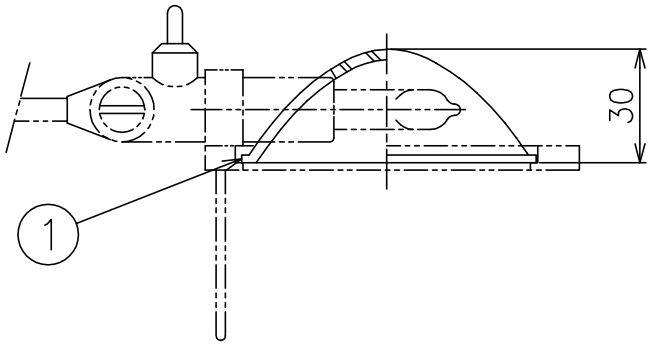

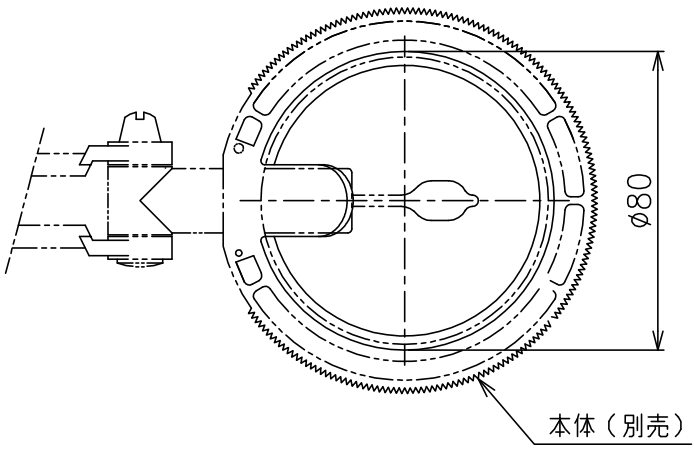

注記）必ず別売の本体と組み合わせてご使用ください。

品番	品名	材質	数量	摘　要
7				
6				
5				
4				
3				
2				
1	セード	ガラス	1	イエロー色

器具タイプ	◦BERENICE セード ◦ ◦
適合ランプ	
色種	
カタログ番号	131Z1262Y
型番	V3SZ-09Z6-ZY

第三角法	作図	KI	単位	mm	尺度	—	質量	0.04 kg

※本品の規格および外観は改良のため予告なしに変更する事がありますので、あらかじめご了承ください。