yamagiwa

200520	
200901	
210527	

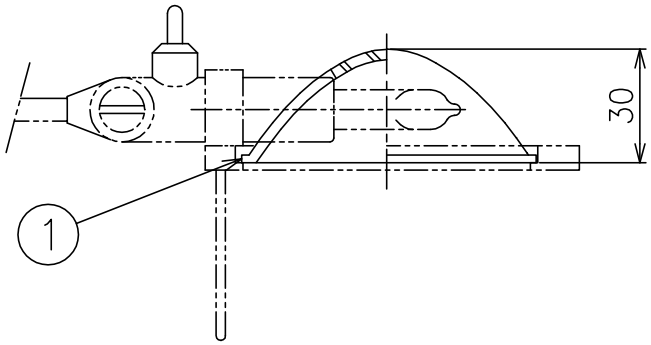

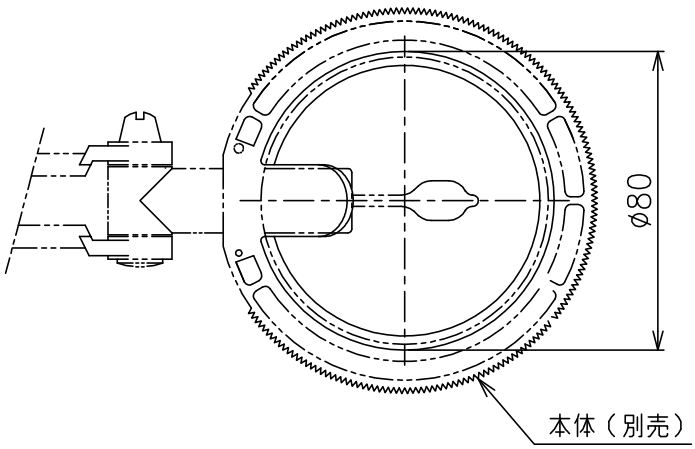

注記）必ず別売の本体と組み合わせてご使用ください。

品番	品名	材質	数量	摘　要
7				
6				
5				
4				
3				
2				
1	セード	ガラス	1	セージグリーン色

第三角法	作図	KI	単位	mm	尺度	―	質量	0.04 kg

器具タイプ：・BERENICE セード

適合ランプ：

色種：

カタログ番号：131Z1262M　型番：V3SZ-09Z6-ZM

※本品の規格および外観は改良のため予告なしに変更する事がありますので、あらかじめご了承ください。