生産完了品

yamagiwa

210910

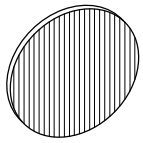

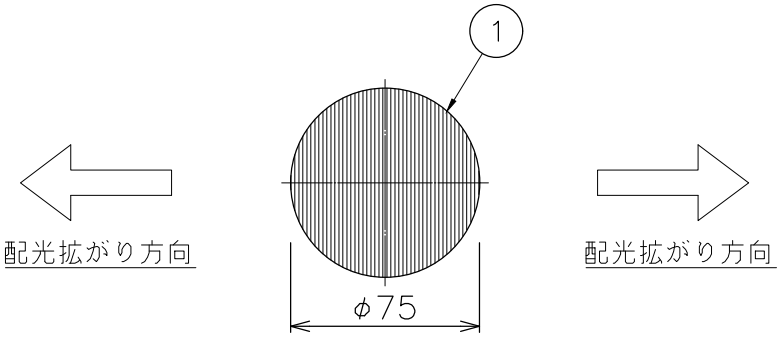

⚠ 安全上のご注意

○必ず専用器具との組合せでご使用ください。指定外取付は故障・落下のおそれがあります。

注記1）必ず専用器具との組合せでご使用ください。

13					6					
12					5					
11					4					
10					3					
9					2					
8					1	本体	アクリル	1	スプレッド	
7					品番	品名	材質	数量	摘要	
第三角法	作図	開発	単位	mm	尺度	—	質量	0.1 kg		

器具タイプ	・調色MUSEUM-SPOT専用 ・スプレッドレンズフィルター 1°-60°/10°-60°
使用光源	
色種	
カタログ番号	YZ349C
型番	50RZ-0378-Z0

※本品の規格および外観は改良のため予告なしに変更する事がありますので、あらかじめご了承ください。