生産完了品

010421

yamagiwa

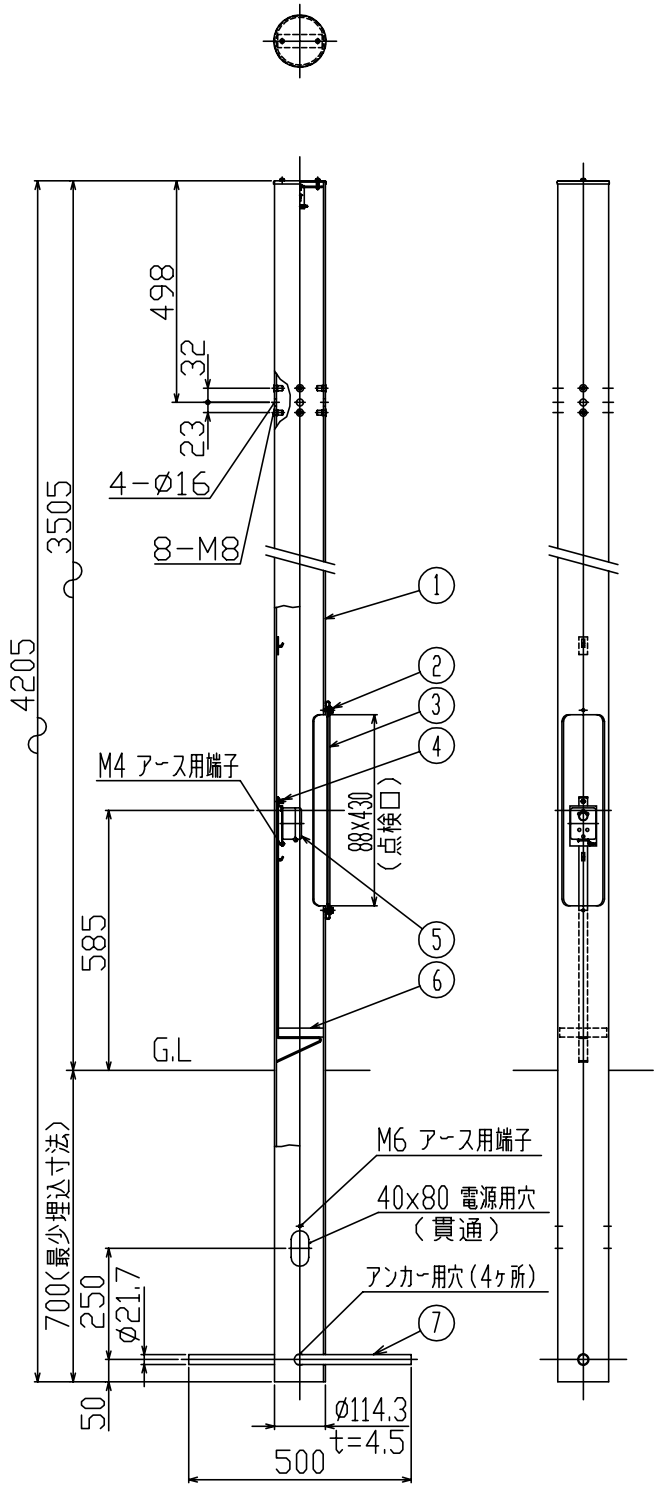

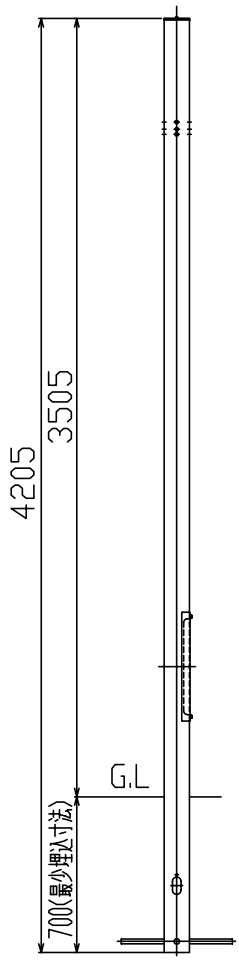

ポール全体図

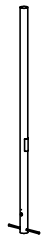

適合灯具

	カタログ番号	灯具取付時地上高(mm)
※	H4521B	3505

（安定器：水銀灯100W2灯用x2）

※印は、標準設定灯具です。

ポール設置の際は灯具取付方向確認の上設置してください。

色種欄

品　番	①　　③
摘　要	溶融亜鉛メッキ下地、黒色ポリエステル粉体塗装レザートーン仕上

⚠ 安全上のご注意

○防雨形器具ですが、風呂場等の湿気の多い場所には取付け出来ません。感電・火災の原因となることがあります。

○振動や衝撃のある場所、冠水のおそれのある場所には取付けないでください。落下・感電・火災の原因となることがあります。

○ポール等は器具質量や風圧力に耐える場所（基礎等）に設置してください。設置に不備がありますとポール倒れ・器具落下の原因となることがあります。

品番	品　名	材質	数量	摘　要
7	アンカーパイプ	ST	1	Ø21.7
6	防湿板	発泡ポリプロピレン	1	
5	カットアウトスイッチ	磁器	1	250V 15A
4	ローレットナット	BsBM	1	M4 ニッケルメッキ
3	点検蓋	SPC	1	色種欄参照
2	六角ボルト	SUS−B	2	M6 黒色アクリルエポキシ塗装
1	ポール	ST	1	色種欄参照

第三角法	作図	yi	単位	mm	尺度	——	質量	51.0kg

器具タイプ			
適合ランプ	WX		
色種			
カタログ番号	U4819B	型番	B3US-19B2-ZB

※本品の規格および外観は改良のため予告なしに変更する事がありますので、あらかじめご了承ください。