生産完了品

121022

yamagiwa

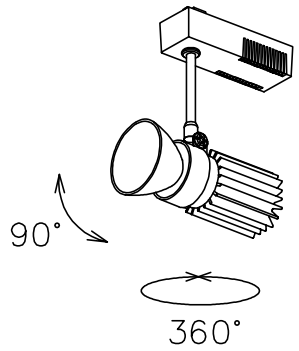

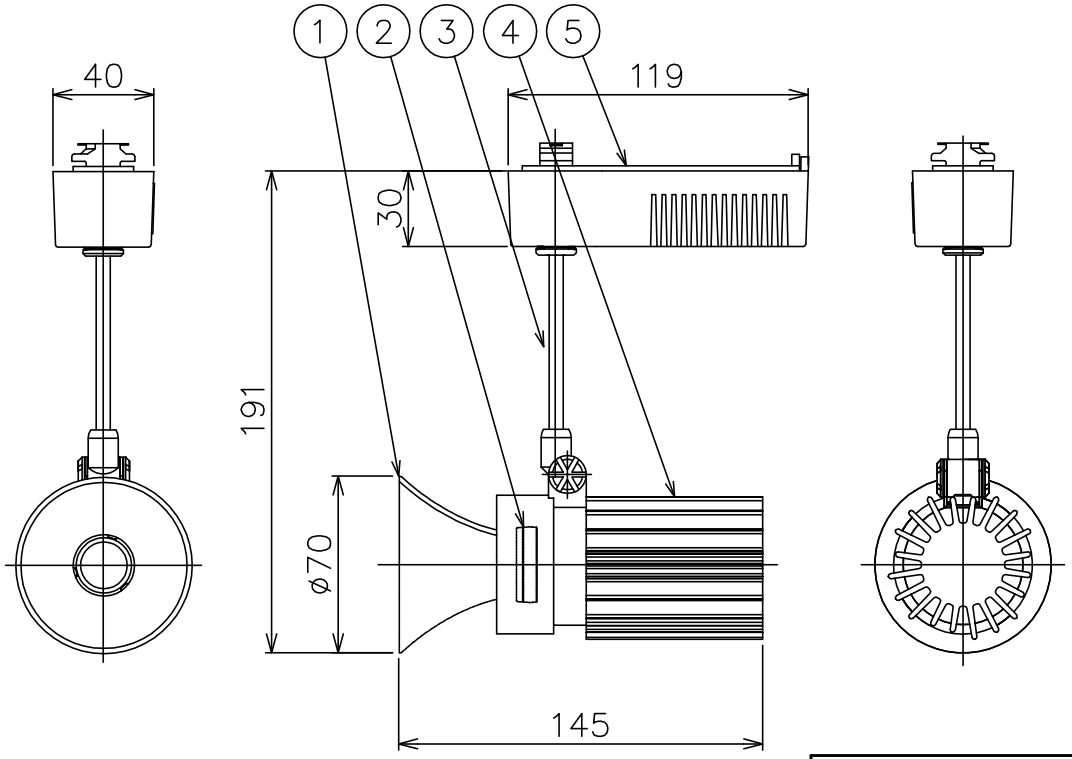

定格表	
入力電圧	AC 100 V
周波数	50/60 Hz
入力電流	0.165 A
消費電力	16 W
二次電圧	21.4 V
二次電流	700 mA
力 率	高力率
定格光束	805 lm

2）周囲温度：5～35℃で使用してください。

注記1）近接照射限度　：　0.1 m

［可燃物を0.1 m未満で照射しないこと］

⚠ 安全上のご注意

○一般屋内用器具です。屋外や、水気、湿気のある所には取付け出来ません。絶縁不良による感電・火災の原因となることがあります。

○天井面取付専用器具です。傾斜天井、壁面、床面には取付けないでください。指定外取付けは、火災・落下のおそれがあります。

○被照射面とは0.1m以上離してください。過熱による火災のおそれがあります。

○灯具は高温になりますので、人が容易に触れるおそれのある場所には取付けないでください。
やけどのおそれがあります。

品番	品名	材質	数量	摘要
13				
12				
11				
10				
9				
8				
7				
6				
5	電源装置		1	100V 50/60Hz
4	放熱フィン	AS	1	白色塗装
3	パイプ	PPT	1	白色塗装
2	LEDユニット		1	15W
1	反射鏡	PC	1	鏡面仕上

第三角法	作図	KI	単位	mm	尺度	—	質量	0.7 kg

器具タイプ	・屋内専用 ・60°タイプ ・
使用光源	高出力 電球色タイプ（2700K） LED700lmタイプ Ra85
色種	W：白色
カタログ番号	T008AW　型番　60TJ-B2B7-1W

※本品の規格および外観は改良のため予告なしに変更する事がありますので、あらかじめご了承ください。