生産完了品

yamagiwa

130315

120402

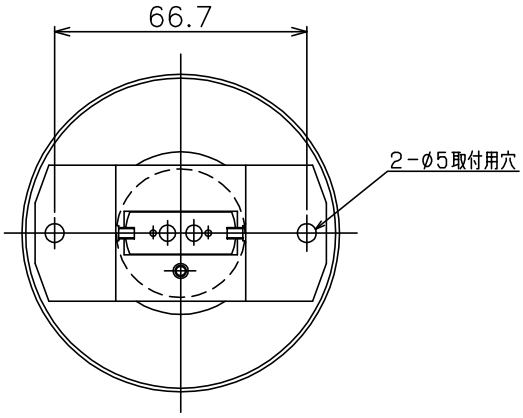

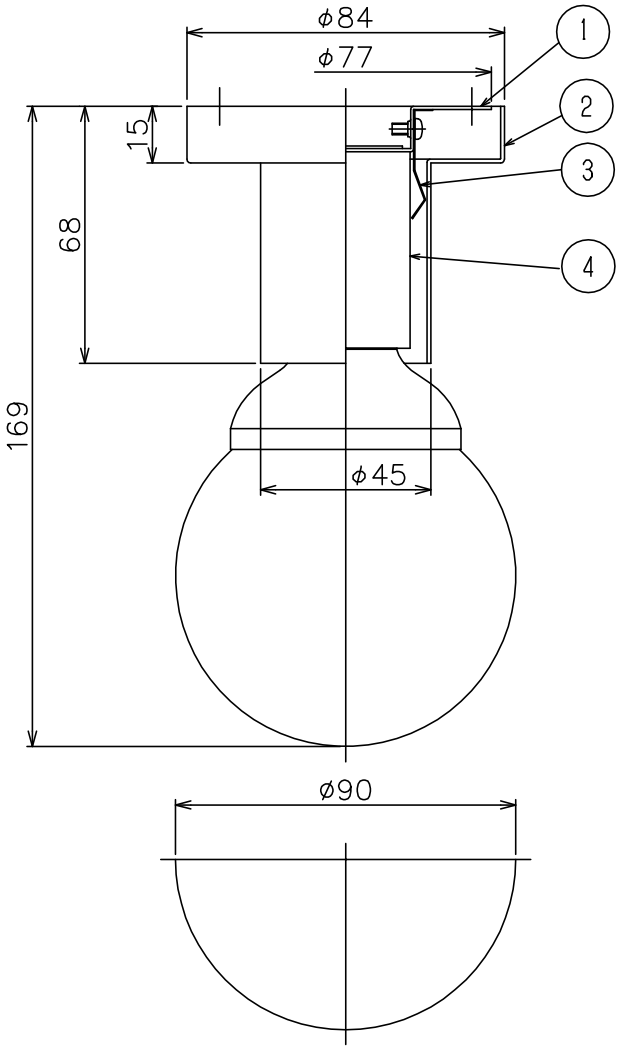

同梱品
取付ネジ：φ4X38／2ヶ

適合光源（別売）

LED光源	LED電球 E26 LDG10タイプ×1

※LED電球は製造メーカーによって発光部位置、光イメージが変化します。
また極端に形状の違うランプや、器具に干渉するランプは使用しないでください。
ご使用にあたってはLED電球の取扱説明書や注意に従ってください。
調光の対応もLED電球の取扱説明書や注意に従ってください。

⚠ 安全上のご注意

○一般屋内用器具です。屋外や、水気、湿気のある所には取付け出来ません。絶縁不良による感電・火災の原因となることがあります。

品番	品名	材質	数量	摘要
7				
6				
5				
4	即結端子付ソケット	樹脂	1	E26 250V 6A
3	固定バネ	SUS	2	
2	化粧枠	アルミ	1	ヘアライン仕上クリア塗装
1	取付板	SPG	1	

器具タイプ	
適合光源	E26 電球形蛍光ランプ EFG 10WX1
色種	
カタログ番号	L-975J
型番	60LU-01G4-1J

第三角法	作図	KI	単位	mm	尺度		質量	0.2 kg

※本品の規格および外観は改良のため予告なしに変更する事がありますので、あらかじめご了承ください。