生産完了品

yamagiwa

080730

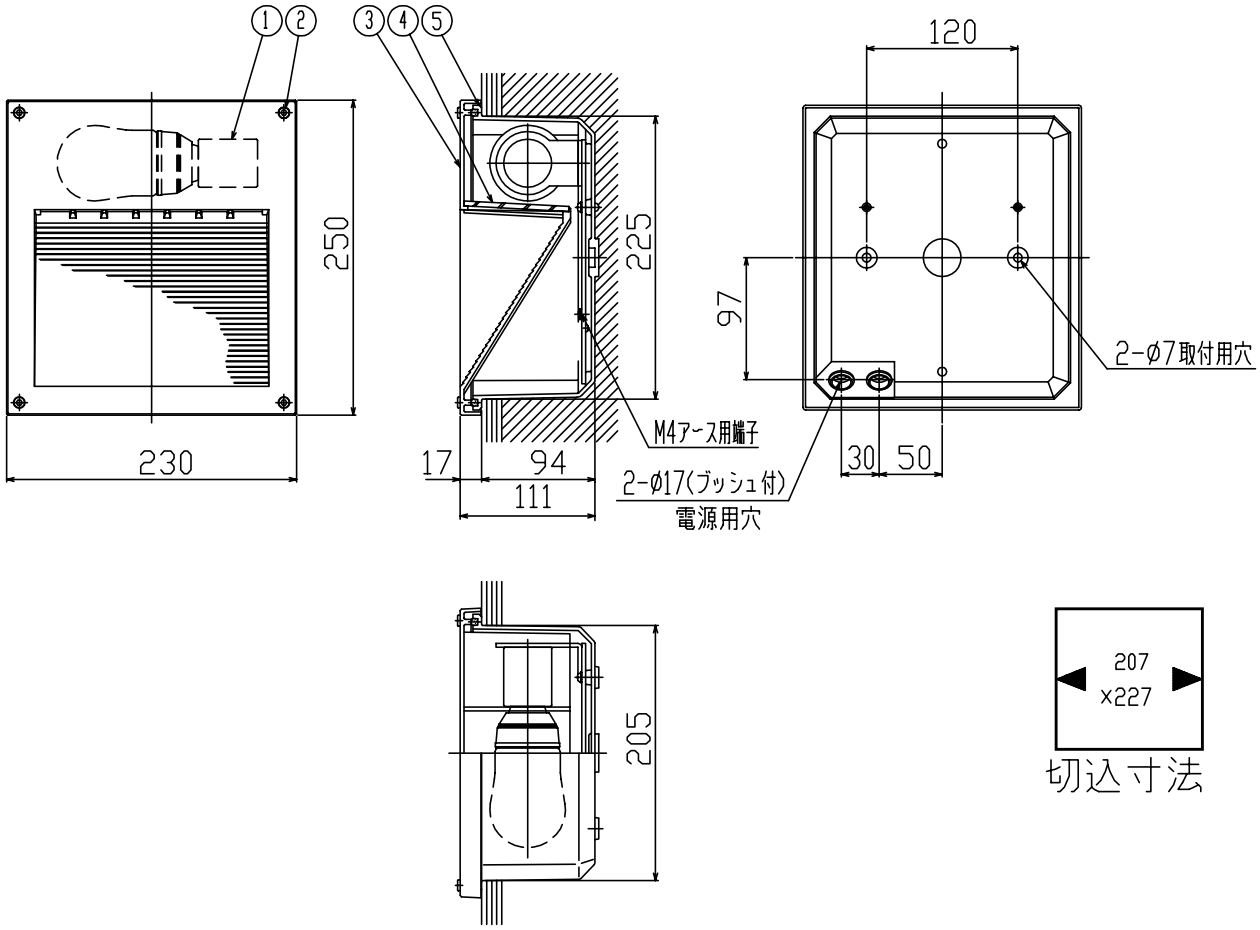

切込寸法

注記）埋込穴加工の際には寸法精度に御注意下さい。

同梱品
- 取付ネジ：φ4X38/2ヶ
- 六角レンチ：3mm/1ヶ

⚠ 安全上のご注意

○防雨形器具ですが、風呂場等の湿気の多い場所には取付け出来ません。感電・火災の原因となることがあります。

○壁埋込形器具です。天井取付や据置き取付をしないでください。落下・感電・火災のおそれがあります。

品番	品名	材質	数量	摘要
7				
6				
5	本体	ADC	1	白色アクリルエポキシ塗装
4	カバーガラス	強化ガラス	1	クリア 模様入り
3	本体カバー	ADC	1	黒色アクリルエポキシレザートーン塗装
2	本体カバー取付ネジ	SUS-B	4	M5
1	ソケット	磁器	1	E26 300V 6A

第三角法	作図	yi	単位	mm	尺度	——	質量	2.9 kg

器具タイプ	・防雨形 壁面埋込形 ・電源電圧100V	IP54	
適合ランプ	E26電球形蛍光ランプEFA 22 WX 1		
色種			
カタログ番号	D4329B	型番	B3JS-29B9-1B

※本品の規格および外観は改良のため予告なしに変更する事がありますので、あらかじめご了承ください。