生産完了品

100910

100625

yamagiwa

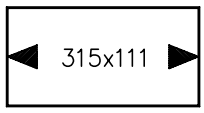

切込寸法

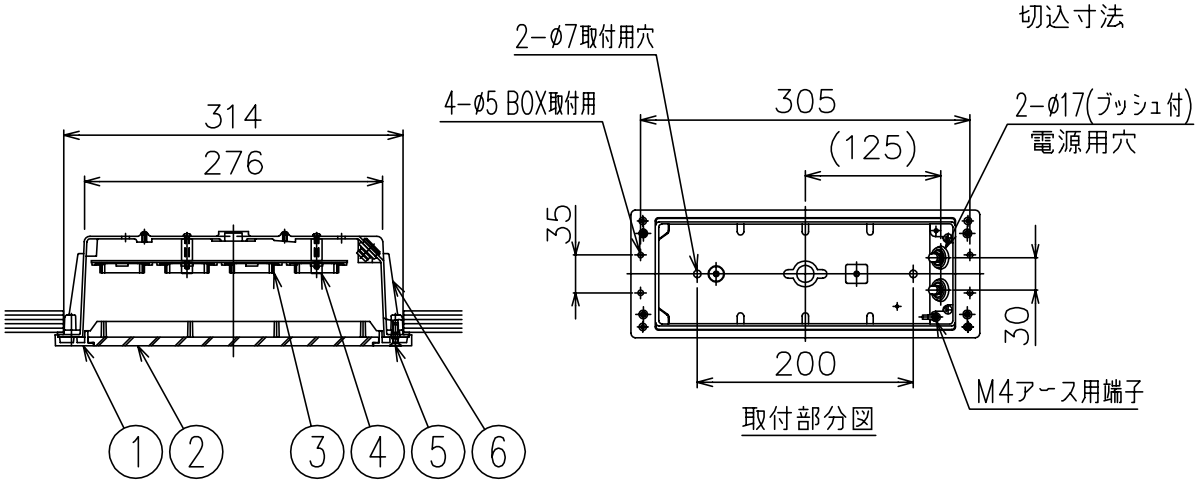

器具本体と壁面を防水コーキング処理して下さい。

設置BOXを使用する際は、設置BOXと器具本体との隙間を防水コーキング処理して下さい。

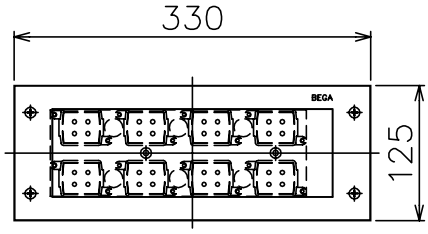

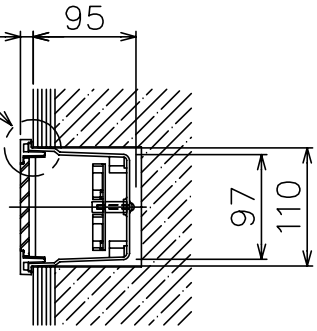

色種欄

品番	①
D4274B	ポリエステル粉体下地、黒色アクリルレザートーン塗装
D4274W	ポリエステル粉体下地、白色アクリルレザートーン塗装

施工時のご注意：スイッチと併用する場合、表示灯付スイッチ（ホタルスイッチ等）は電源OFF状態でも微少電流によりLEDがぼんやり点灯する場合がありますので、表示灯無しのスイッチを使用してください。

2。コンクリート埋込設置の場合は、埋込用設置ボックス（Z4115・Z4116）を用意してあります。

注記）1。埋込穴加工の際には、寸法精度に御注意ください。（コンクリート埋込設置の場合を除く）

同梱品

・取付ネジ：φ4X38/2ヶ

⚠ 安全上のご注意

○防雨形器具ですが、風呂場等の湿気の多い場所には取付け出来ません。感電・火災の原因となることがあります。

○壁埋込形器具です。天井取付や据置き取付をしないでください。落下・感電・火災のおそれがあります。

品番	品名	材質	数量	摘要
7				
6	本体	ADC	1	黒色粉体塗装下地、白色塗装
5	カバー固定ネジ	SUS-B	4	M5
4	ローレットナット	BsBM	2	M4 ニッケルメッキ
3	LEDユニット	——	1組	5.8W
2	カバーガラス	強化ガラス	1	クリア 内面白色
1	カバー	ADC	1	色種欄参照

第三角法	作図	yi	単位	mm	尺度	——	質量	2.0kg

器具タイプ：・壁面埋込形 ・防雨形 ・電源電圧１００Ｖ　IP65

適合ランプ：LED　電球色　5.8WX1

色種：

カタログ番号：D4274B/W　型番：B3DS-74B7-1B/W

※本品の規格および外観は改良のため予告なしに変更する事がありますので、あらかじめご了承ください。