生産完了品

010421

yamagiwa

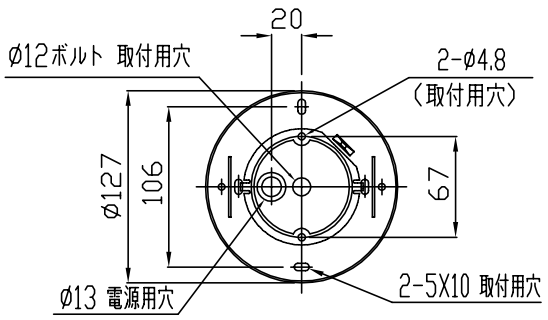

（B）ボルトまたはボックスを使用する場合

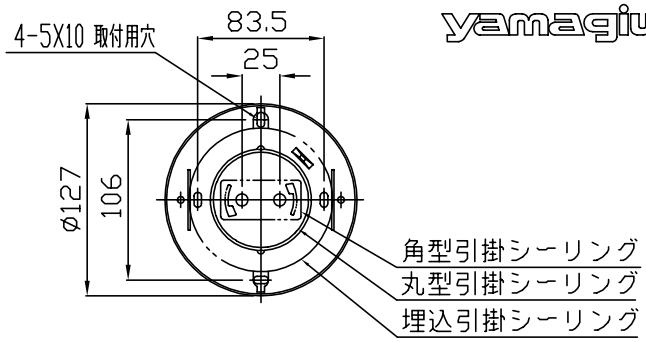

（A）角型･丸型･埋込引掛シーリングの場合

（付属のアンカーボルト取付用板は取り外してください。）

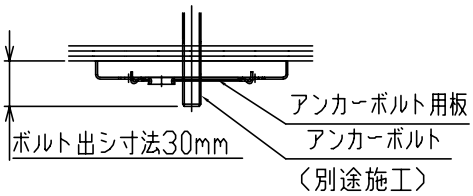

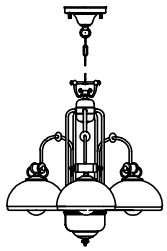

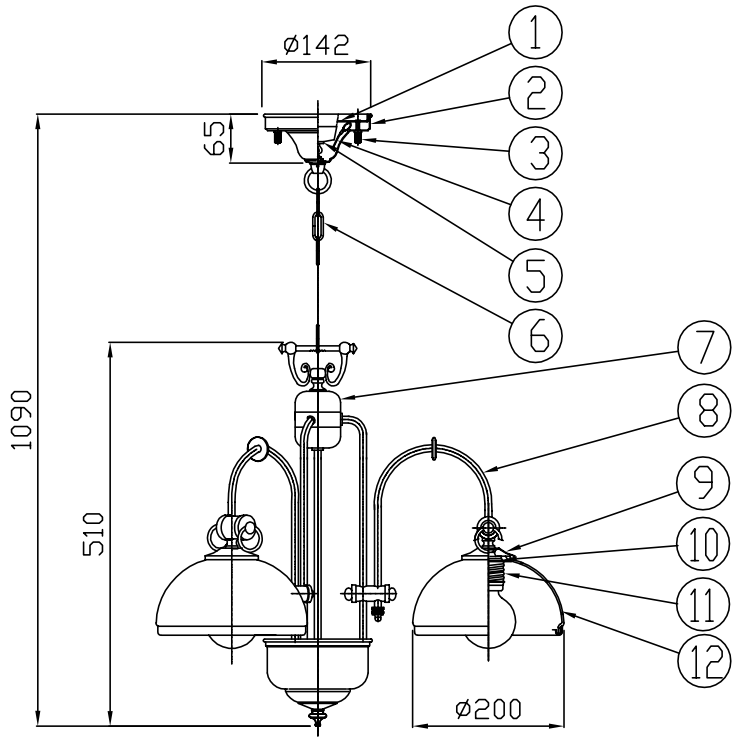

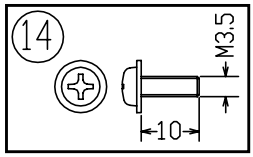

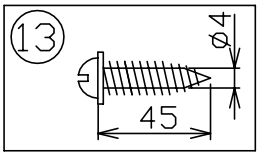

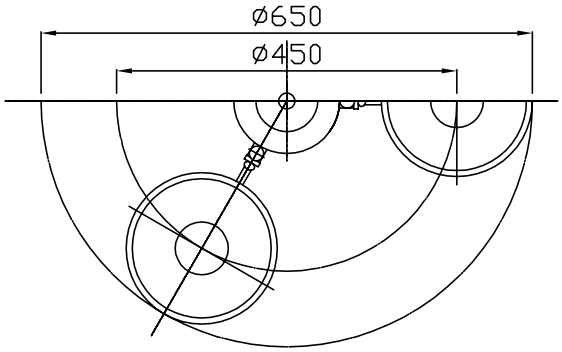

⚠ 安全上のご注意

○一般屋内用器具です。屋外や、水気、湿気のある所には取付け出来ません。絶縁不良による感電・火災の原因となることがあります。

○天井面取付専用器具です。傾斜天井には取付けないでください。落下のおそれがあります。

注記）引掛シーリングボディは、同梱されていません。

14	取付ネジB	SWRH	2	クロメート処理							
13	取付ネジA	SWRH	4	クロメート処理	6	吊下げチェーン	BSB	1式	真鍮ブロンズメッキ	器具タイプ	取付簡易型
12	セード	ガラス	3	乳白色	5	引掛シーリングキャップ	ユリア	1	松下製250V 6A		
11	締付リング	SPC	3	ニッケルメッキ	4	落下防止ワイヤー	SUS	1	Φ1.0		
10	ソケット	磁器	3	E26 300V 6A	3	ローレットナット	BSBM	2	M4 真鍮ブロンズメッキ	適合ランプ	E26ボールランプホワイト70mm 60WX3
9	化粧カバー	BSP	3	真鍮ブロンズメッキ	2	フランジ	BSP	1	真鍮ブロンズメッキ		
8	アーム	BST	3組	真鍮ブロンズメッキ	1	取付板	SPG	1	生地	色種	
7	本体	BSP	1	真鍮ブロンズメッキ	品番	品名	材質	数量	摘要	カタログ番号	C2019

第三角法	作図	yi	単位	m/m	尺度	——	質量	4.8 kg		型番	P5CA-14Z8-30

※本品の規格および外観は改良のため予告なしに変更する事がありますので、あらかじめご了承ください。