生産完了品

yamagiwa

081031

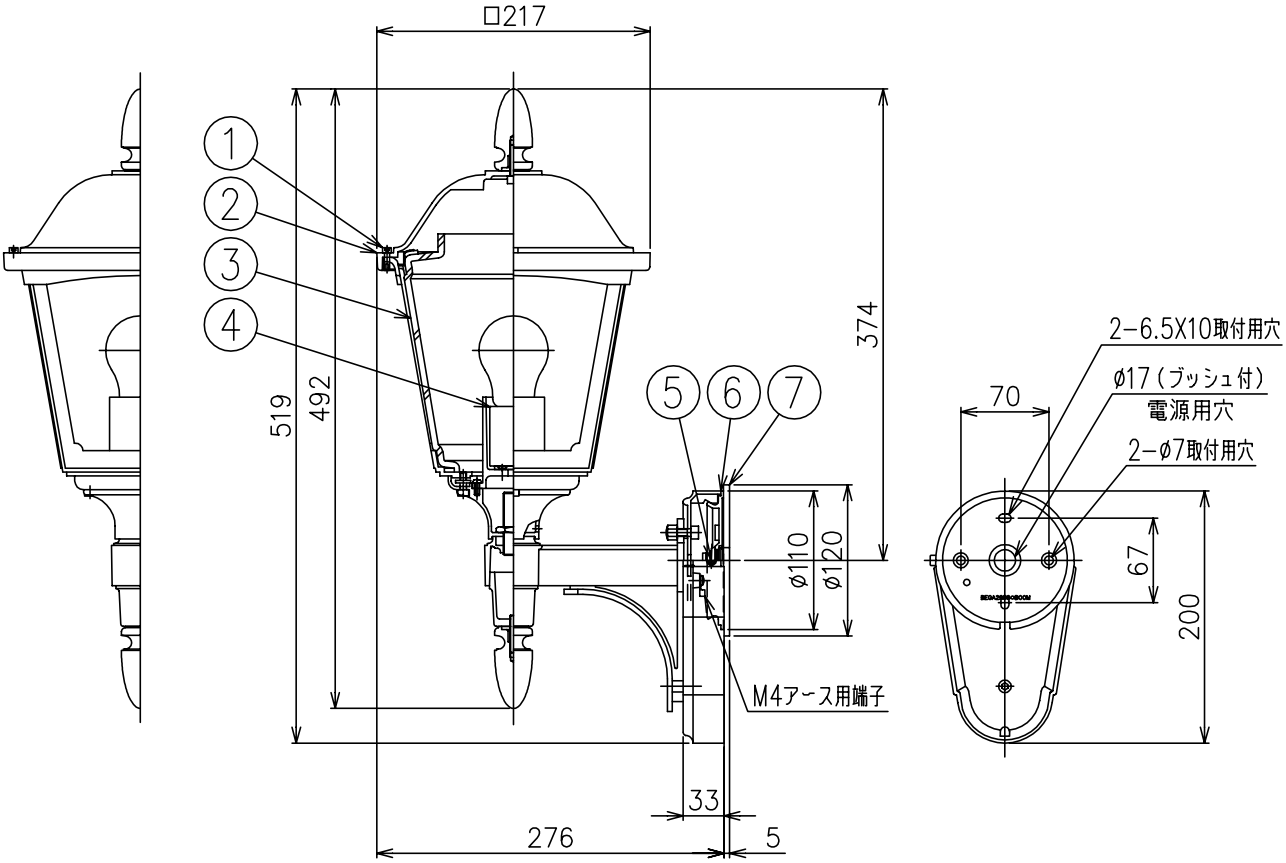

色種欄

品　番	②　⑥
B8952G	グレー色塗装レザートーン仕上
B8952W	白色塗装レザートーン仕上

同梱品

・取付ネジ：φ4X38/4ケ

・六角レンチ：3mm/1ケ　4mm　/1ヶ

⚠　安　全　上　の　ご　注　意

○防雨形器具ですが、風呂場等の湿気の多い場所には取付け出来ません。感電・火災の原因となることがあります。

○指定方向以外取付禁止。落下・感電・火災のおそれがあります。

○壁面の凹凸が大きい場合には、パッキンとのすきまを防水シールでうめてください。また、背面から水のかかる場所へ取付けないでください。絶縁不良による感電・火災のおそれがあります。

品番	品名	材質	数量	摘　要
7	パッキン	EPゴム	1	黒色
6	取付板	ADC	1	色種欄参照
5	灯具固定ネジ	SUS−B	1	M6
4	ソケット	磁器	1	E26 300V 6A
3	グローブ	ガラス	1	クリア　泡入り
2	カバー	ADC	1	色種欄参照
1	六角穴付ボルト	SUS−B	2	M4

第三角法	作図	yi	単位	mm	尺度	−	質量	3.7 kg

器具タイプ	・取付方向：壁付使用。（上図以外の取付は不可。） ・防雨形 ・電源電圧100V	IP44	
適合ランプ	E26 普通ランプ　クリア　60WX1		
色種			
カタログ番号	B8952 G/W	型番	B9BP−52J1−1 G/W

※本品の規格および外観は改良のため予告なしに変更する事がありますので、あらかじめご了承ください。