生産完了品

yamagiwa

010421

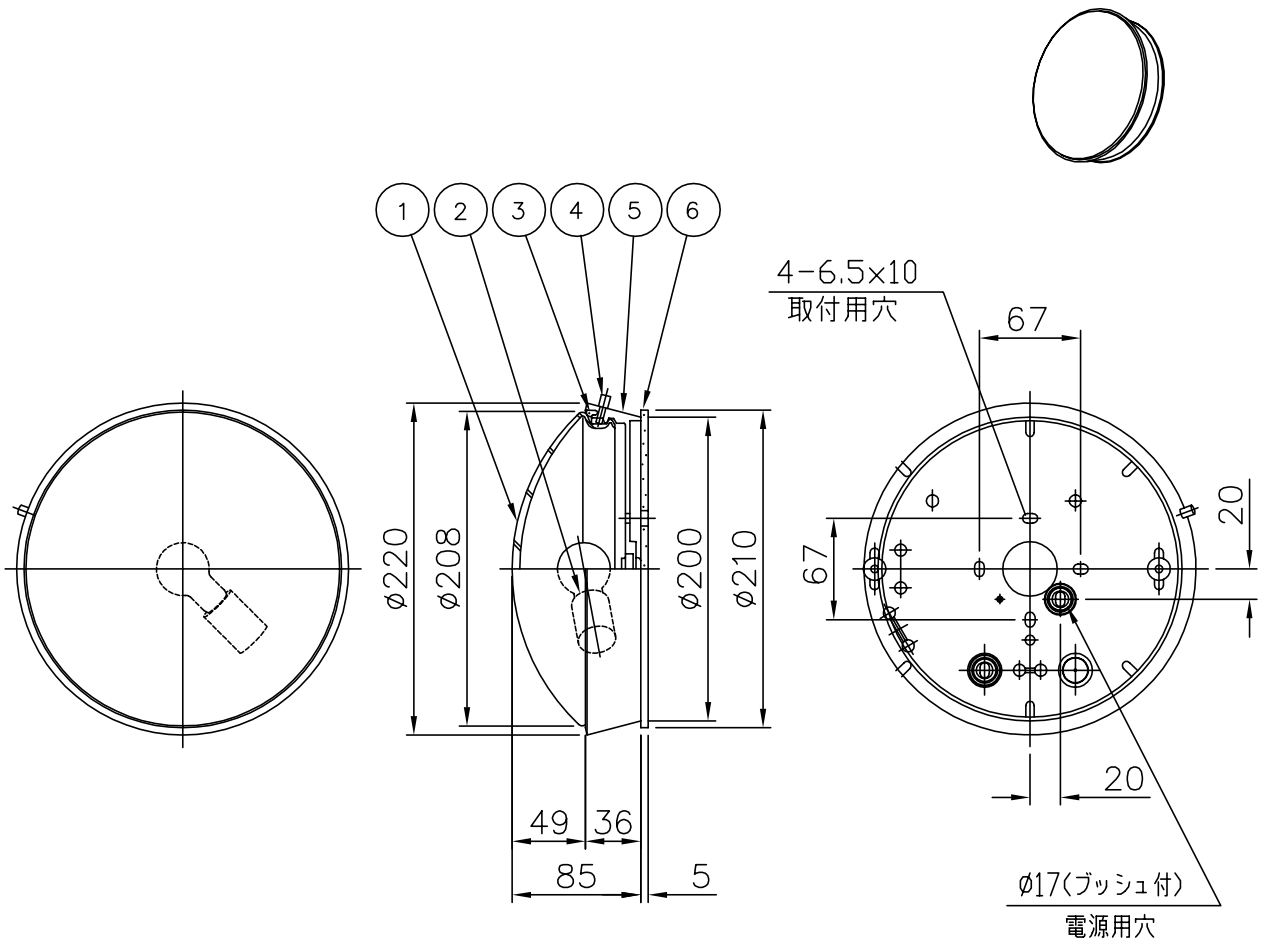

⚠ 安 全 上 の ご 注 意

○防雨形器具ですが、風呂場等の湿気の多い場所には取付け出来ません。感電・火災の原因となることがあります。

○指定方向以外取付禁止。落下・感電・火災のおそれがあります。

○壁面の凹凸が大きい場合には、パッキンとのすきまを防水シールでうめてください。また、背面から水のかかる場所へ取付けないでください。絶縁不良による感電・火災のおそれがあります。

同梱品

・取付ネジ：φ4X38／2ケ

品番	品名	材質	数量	摘要
7				
6	パッキン	EPゴム	1	黒色
5	本体	ADC	1	黒色アクリルエポキシレザートーン塗装
4	廻り止メネジ	SUS-B	1	M4デフリコート処理
3	グローブパッキン	シリコン	1	黒色
2	ソケット	磁器	1	E17 300V 3A
1	グローブ	ガラス	1	乳白色 消し加工

第三角法	作図	yi	単位	mm	尺度	——	質量	1.3 kg

器具タイプ	・取付方向：壁付,天井付使用.(上向き使用は不可.) ・防雨形 ・電源電圧 100V IP44
適合ランプ	E17 PS35 ミニクリプトンランプ ホワイト 60WX1
色種	
カタログ番号	B4151B
型番	B3BL-51B5-1B

※本品の規格および外観は改良のため予告なしに変更する事がありますので、あらかじめご了承ください。