生産完了品

yamagiwa

020531 071220

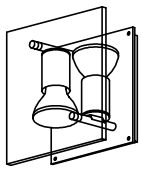

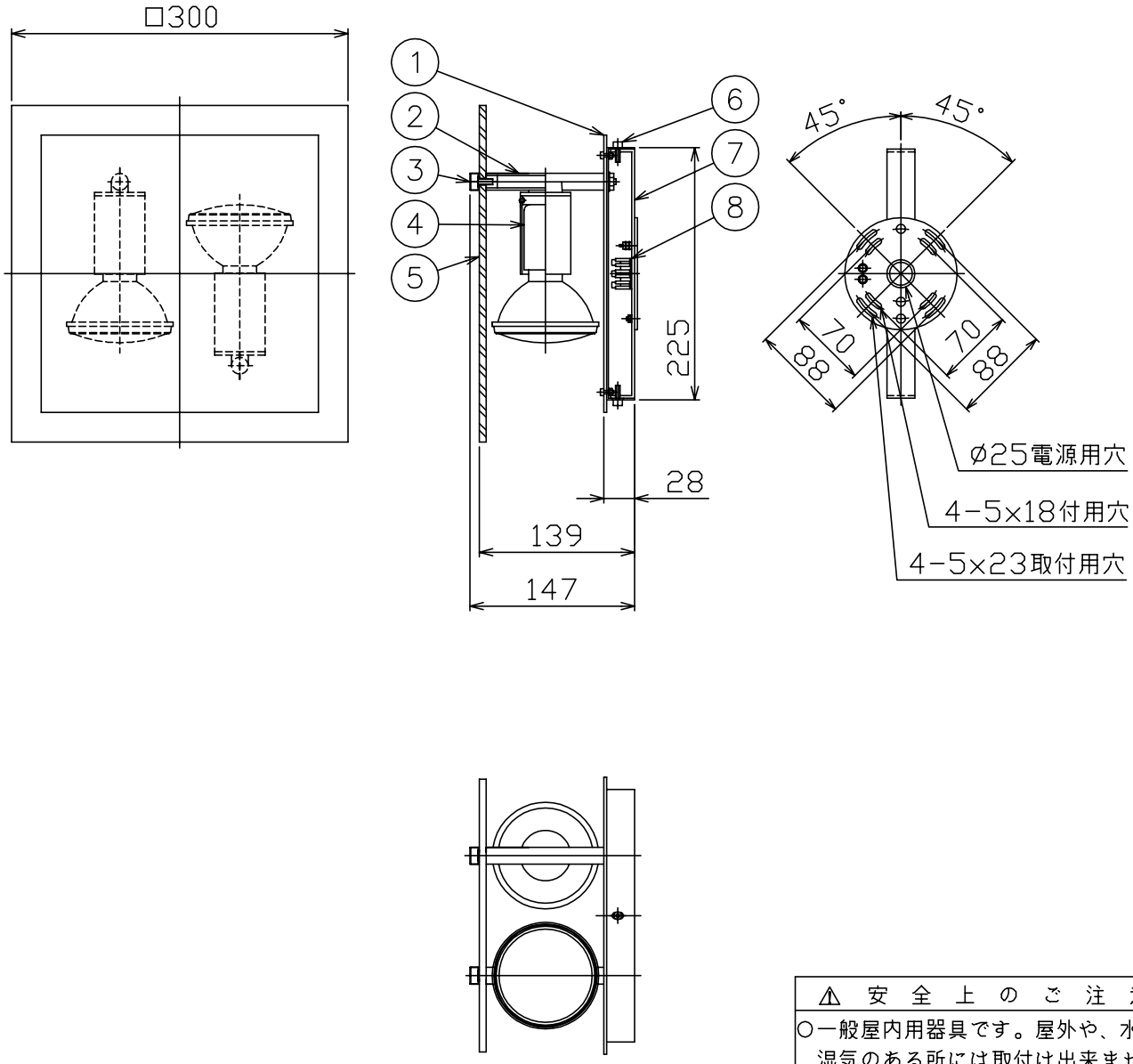

同梱品

・取付ネジ：φ4X38/4ケ

・六角レンジ：4mm/1ケ

⚠ 安全上のご注意

○一般屋内用器具です。屋外や、水気、湿気のある所には取付け出来ません。絶縁不良による感電・火災の原因となることがあります。

○壁面取付専用器具です。天井面には取付けないでください。落下のおそれがあります。

品番	品名	材質	数量	摘要
8	端子台	樹脂	1	
7	取付板	SPC	1	クロメート処理
6	本体固定ネジ	BsBM	2	ニッケルメッキ
5	セード	ガラス	1	クリア
4	ソケット	樹脂	2	E26
3	セード固定ネジ	BsBM	2	ニッケルメッキヘアライン仕上クリア塗装
2	本体	ST	1	ニッケルメッキヘアライン仕上クリア塗装
1	フランジ	SUS-P/SPC	1	ヘアライン仕上クリア塗装/シルバー色塗装

第三角法	作図	yi	単位	mm	尺度	——	質量	4.4 kg

器具タイプ			
適合ランプ	E26 ハロゲンビームランプ PAR30 75WX 2		
色種			
カタログ番号	B2602J	型番	C7BB-12Z6-2J

※本品の規格および外観は改良のため予告なしに変更する事がありますので、あらかじめご了承ください。