生産完了品

yamagiwa

020531

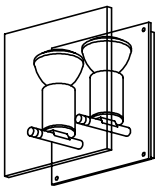

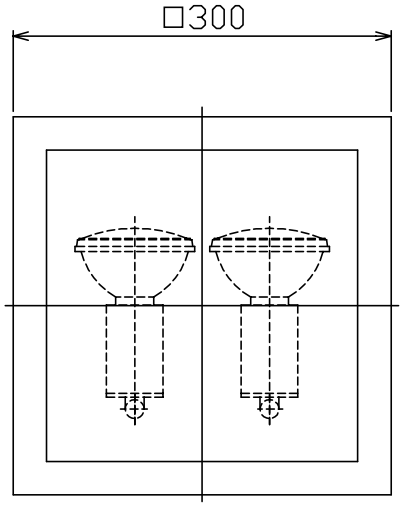

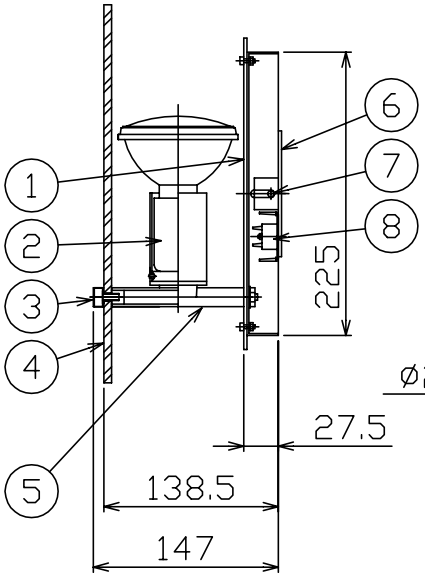

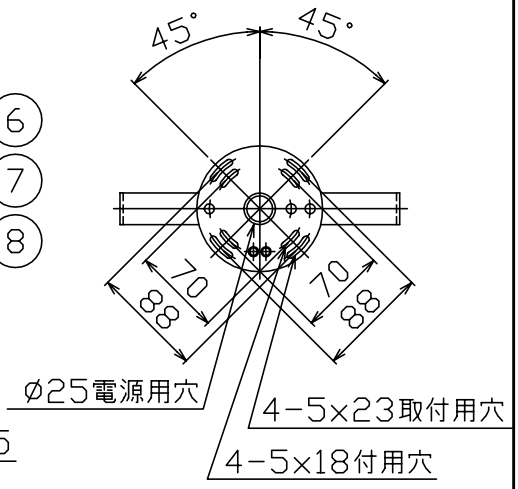

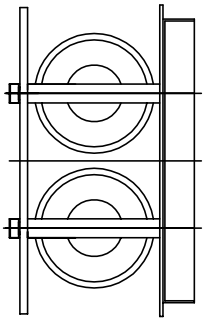

同梱品
- 取付ネジ：φ4X38/4ケ
- 六角レンジ：4mm/1ケ

⚠ 安全上のご注意

○一般屋内用器具です。屋外や、水気、湿気のある所には取付け出来ません。絶縁不良による感電・火災の原因となることがあります。

○壁面取付専用器具です。天井面には取付けないでください。落下のおそれがあります。

品番	品名	材質	数量	摘要
8	端子台	樹脂	1	
7	本体固定ネジ	BsBM	2	ニッケルメッキ
6	取付板	SPC	1	クロメート処理
5	本体	ST	1	ニッケルメッキヘアライン仕上
4	セード	ガラス	1	クリア　一部フロスト仕上
3	セード固定ネジ	BsBM	2	ニッケルメッキ
2	ソケット	樹脂	2	E26
1	フランジ	SPC	1	ニッケルメッキヘアライン仕上

第三角法	作図	yi	単位	mm	尺度	——	質量	4.4 kg

器具タイプ	
適合ランプ	E26 ハロゲンビームランプ PAR30 75WX 2
色種	
カタログ番号	B2601 J
型番	C7BB-11Z9-2J

※本品の規格および外観は改良のため予告なしに変更する事がありますので、あらかじめご了承ください。