yamagiwa

020525

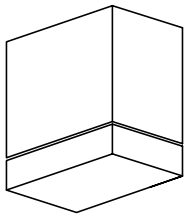

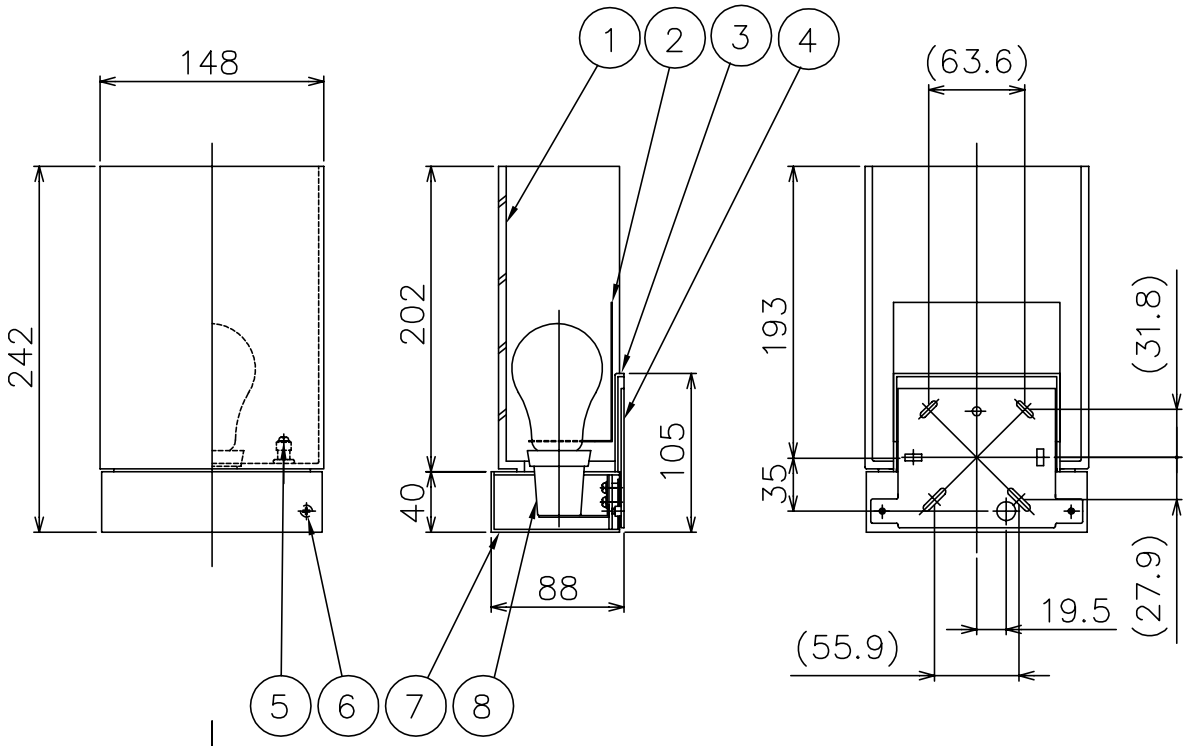

取付寸法詳細

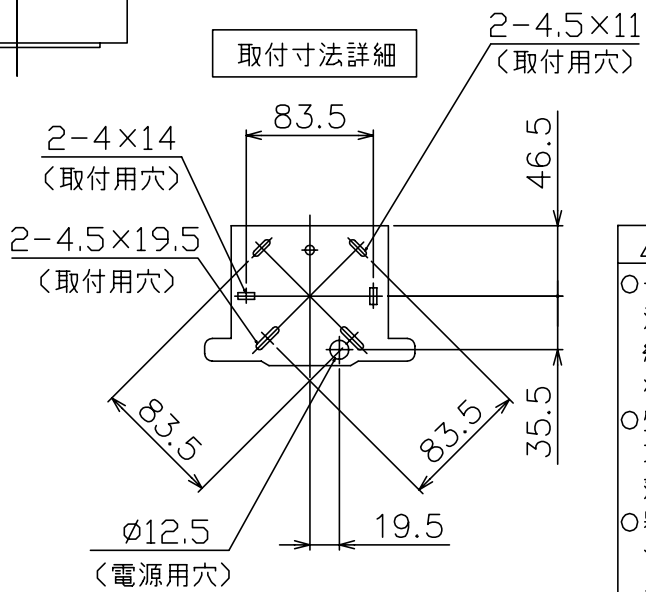

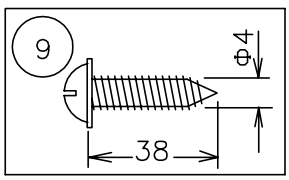

⚠ 安 全 上 の ご 注 意

○一般屋内用器具です。屋外や、水気、湿気のある所には取付け出来ません。絶縁不良による感電・火災の原因となることがあります。

○壁面取付専用器具です。天井面には取付けないでください。
落下のおそれがあります。

○器具は、取付け方向の指定があります。指定外取付けは落下・火災のおそれがあります。

13					6	灯具固定ネジ	SWRH	2	クロメート処理	器具タイプ
12					5	ｾｰﾄﾞ固定ネジ	SWRH	2	クロメート処理	
11					4	取付板	SPC	1	クロメート処理	
10					3	化粧カバー	ADC	1	ﾆｯｹﾙﾒｯｷﾍｱﾗｲﾝ仕上	適合ランプ
9	取付ネジ	SWRH	4	クロメート処理	2	遮熱板	AP	1	鏡面仕上	
8	ソケット	磁器	1	E26 250V 4A	1	セード	ガラス	1	白色	色種
7	本体	ADC	1	ﾆｯｹﾙﾒｯｷﾍｱﾗｲﾝ仕上	品番	品名	材質	数量	摘要	カタログ番号

E26 普通ランプ シリカ 60WX1

ニッケルメッキヘアライン仕上

B2587J 型番 F1BB-17Z9-1J

第三角法	作図	yi	単位	mm	尺度	——	質量	1.5 kg

※本品の規格および外観は改良のため予告なしに変更する事がありますので、あらかじめご了承ください.