生産完了品

010928

010421

yamagiwa

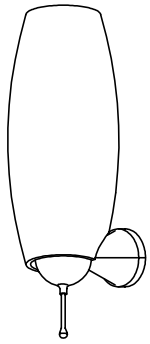

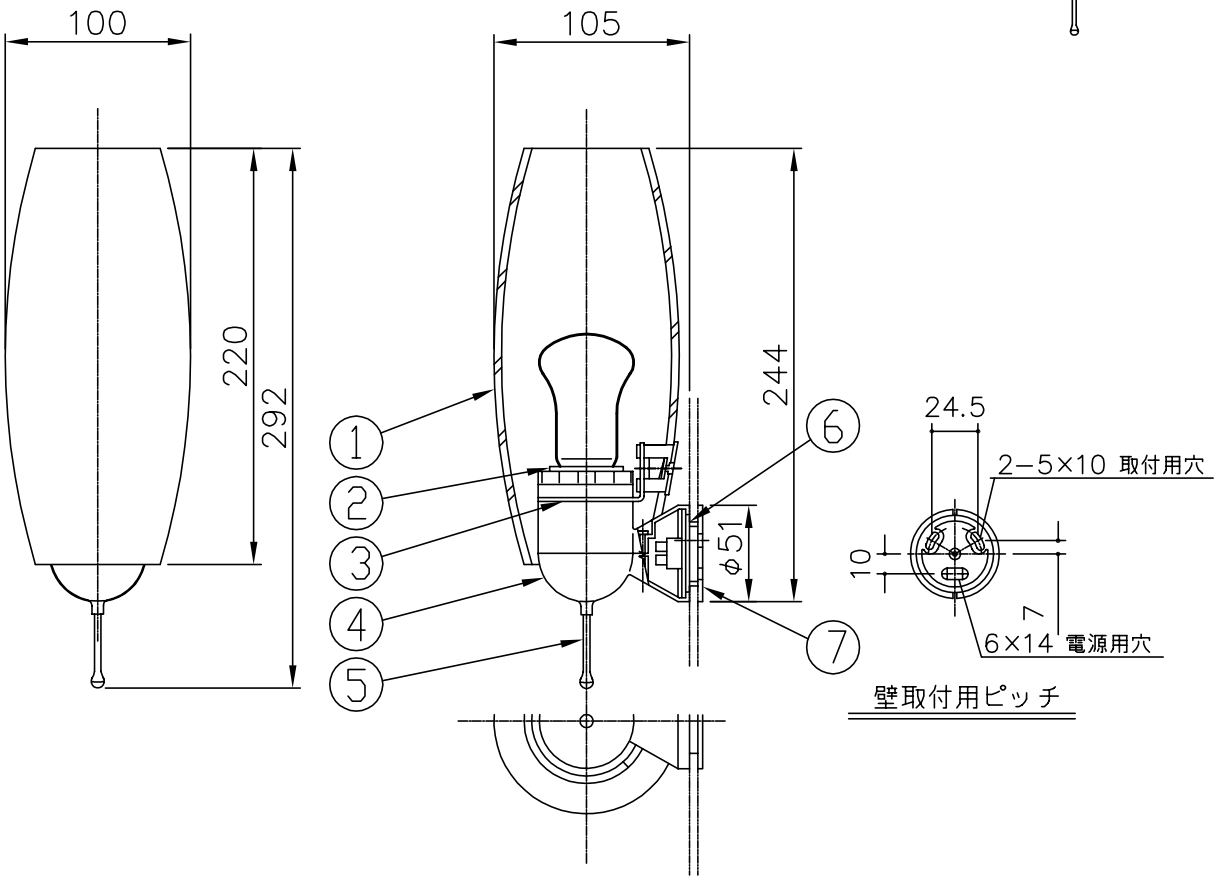

注記1) この商品の取付は鏡(別売)専用ですが、壁にも取付可能です。
対応する鏡は下記のリストを参照のこと。

取付対応鏡 リスト

カタログ番号	型　番
Z−714	V1BZ−04Z5−20
Z−717	V1BZ−05Z2−20
Z−725	V1BZ−09Z1−20
Z−728	V1BZ−10Z2−20

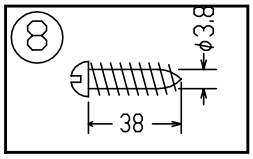

⚠ 安全上のご注意

○一般屋内用器具です。屋外や、水気、湿気のある所には取付け出来ません。絶縁不良による感電・火災の原因となることがあります。
○壁面取付専用器具です。天井面には取付けないでください。落下のおそれがあります。

品番	品名	材質	数量	摘要
8	取付ネジ	SWRH	2	ﾕﾆｸﾛﾒｰﾄ処理
7	鏡固定用取付板	樹脂	1	白色
6	取付板	樹脂	1	白色
5	ツマミ	BsBM	1	クロームメッキ
4	本体	樹脂	1	色種欄参照
3	ｾｰﾄﾞ差込金具	SPC	1	クロームメッキ
2	スイッチ付ソケット	ﾌｪﾉｰﾙ	1	E26 125V 2A
1	セード	ｶﾞﾗｽ	1	乳白色

器具タイプ	専用ランプ
適合ランプ	E26 クリプトンランプ (TOKI製:KR100V60WRK50WE26) 60 W×1
色種	白
カタログ番号	B2488W
型番	V1BB-17Z2-AW

第三角法	作図	yi	単位	mm	尺度	——	質量	0.7 kg

※本品の規格および外観は改良のため予告なしに変更する事がありますので、あらかじめご了承ください。