生産完了品

170822

160401

yamagiwa

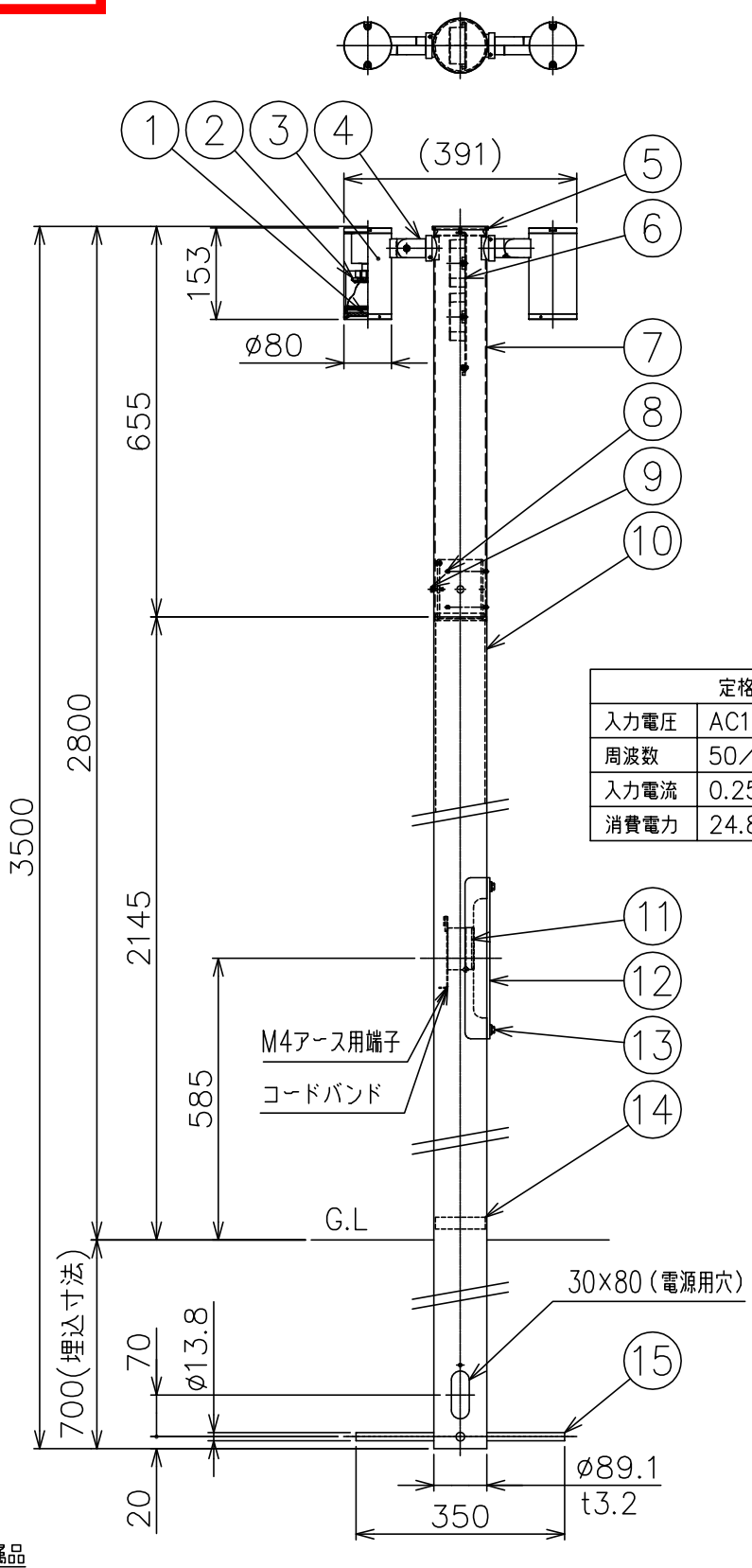

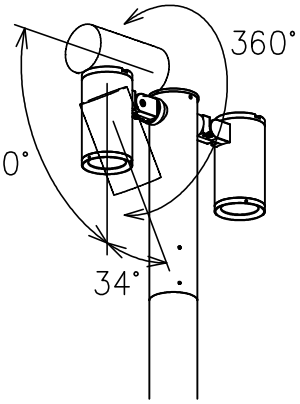

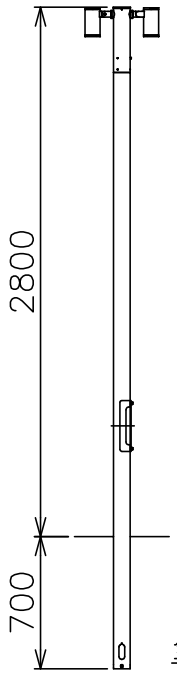

全体図

定格表	
入力電圧	AC100／200V
周波数	50／60Hz
入力電流	0.25A／0.14A
消費電力	24.8W

付属品

・六角レンチ：4mm、3mm、2.5mm、2mm／各1ヶ

⚠ 安全上のご注意

○防雨形器具ですが、風呂場等の湿気の多い場所には取付け出来ません。感電・火災の原因となることがあります。

○振動や衝撃のある場所、冠水のおそれのある場所には取付けないでください。落下・感電・火災の原因となることがあります。

○ポール等は器具質量や風圧力に耐える場所（基礎等）に設置してください。設置に不備がありますとポール倒れ・器具落下の原因となることがあります。

15	アンカーパイプ	1	ST	7	ポールヘッド	1	SUS−T 塗装仕上	器具タイプ：・防雨型、埋込型 ・40°配光
14	防湿版	1	発泡ポリプロピレン	6	LED電源	2	100−240V	
13	点検蓋取付ネジ	2	M5 SUS−B	5	ポールヘッドキャップ	1	AB 塗装仕上	
12	点検蓋	1	SUS−P 塗装仕上	4	アーム	2	ADC 塗装仕上	使用光源：高効率LED 電球色（3000K） LED 1300lmタイプX2 Ra85
11	カットアウトスイッチ	1	250V 15A	3	本体	2	AS 塗装仕上	
10	ポール	1	ST、溶融亜鉛メッキ下地、塗装仕上	2	LED	2	9.5W 3000K	
9	回り止めボルト	1	M5	1	カバーガラス	2	強化ガラス クリア	色種：B：黒色塗装 S：シルバー色塗装
8	ポールヘッド固定ネジ	6	M5	品番	品名	数量	摘 要	カタログ番号：H−288B/S 型番：60HC−27B3−2B/S

第三角法	作図	KI	単位	mm	尺度	—	質量	27 kg

※本品の規格および外観は改良のため予告なしに変更する事がありますので、あらかじめご了承ください。