生産完了品

yamagiwa

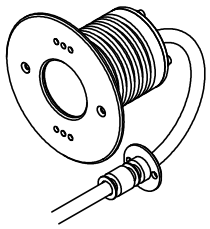

100716 210107

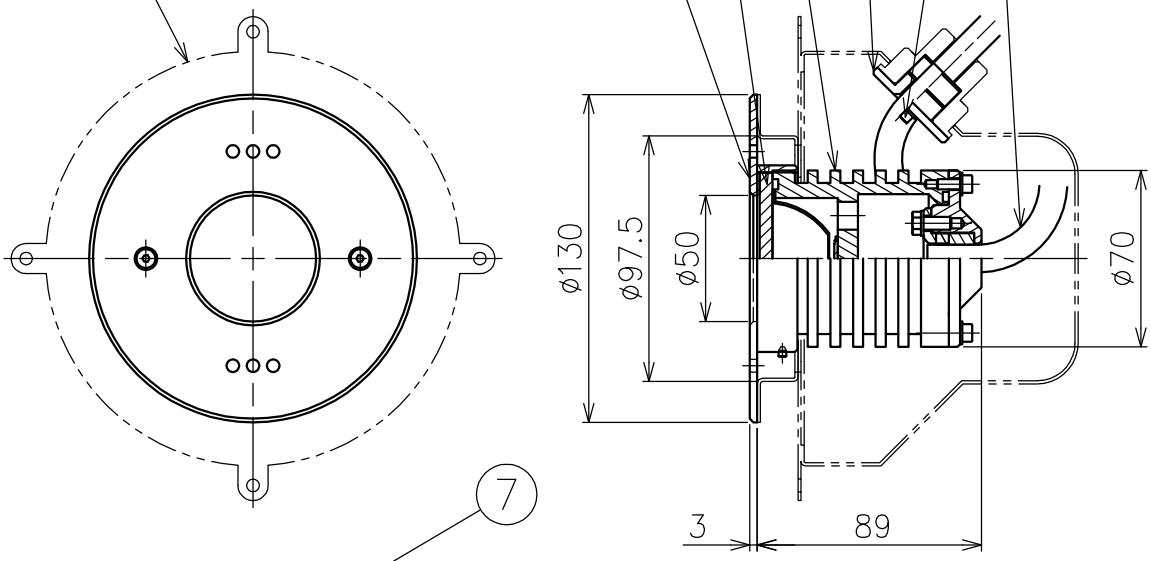


5）塩水，温泉水での使用はできません。
4）必ず水中で，また，水深3m以内で使用して下さい。
3）本製品は必ず専用電源（Z1238またはZ1247）と組合わせて使用してください。
2）電気設備技術基準，内線規程に準じた設備工事を行って下さい。
注記　1）灯具から専用電源までのケーブル長さは，最大５０ｍです。

⚠ 安 全 上 の ご 注 意

○塩水、温泉水中に取付けないでください。発錆。ケーブルの劣化。感電。火災のおそれがあります。
○水温が４５℃以上の所に取付けないでください。感電。火災のおそれがあります。
○水深３ｍ以上の所に取り付けないでください。
感電。火災のおそれがあります。
○空気中で点灯しないでください。
温度上昇によりランプ短寿命のおそれがあります。

| カタログ番号 | 型番 | ケーブル長 |
|---|---|---|
| J−219 | 60JW−04B7−10 | 10m |
| J−220 | 60JW−05B4−10 | 30m |
| J−221 | 60JW−06B1−10 | 50m |

同梱品
・六角レンチ2.5mm／1ヶ

| 品番 | 品名 | 材質 | 数量 | 摘　要 |
|---|---|---|---|---|
| 7 | 灯具取付ネジ | SUS | 2 | M4 |
| 6 | ｷｬﾌﾞﾀｲﾔｹｰﾌﾞﾙ | ｸﾛﾛﾌﾟﾚﾝｺﾞﾑ | 1 | 2PNCT 2mm^2X3心 |
| 5 | ｹｰﾌﾞﾙｸﾞﾗﾝﾄﾞ取付ﾈｼﾞ | SUS | 2 | M5 |
| 4 | ケーブルグランド | SUS | 1 | |
| 3 | 灯具ボディ | SUS | 1 | |
| 2 | カバーガラス | 強化ガラス | 1 | クリア |
| 1 | 前面カバー | SUS | 1 | 磨き仕上 |

| 第三角法 | 作図 | ki | 単位 | mm | 尺度 | — | 質量 | 1.6 kg (ｹｰﾌﾞﾙは含まず) |
|---|---|---|---|---|---|---|---|---|

| | | | |
|---|---|---|---|
| 器具タイプ | ・水中形<br>・コンクリートプール用 | | |
| 適合ランプ | 高出力LED 13W 電球色タイプ X 1（3000K） | | |
| 色種 | | | |
| カタログ番号 | 上記 | 型番 | 上記 |

※本品の規格および外観は改良のため予告なしに変更する事がありますので、あらかじめご了承ください。