生産完了品

yamagiwa

231120

170520

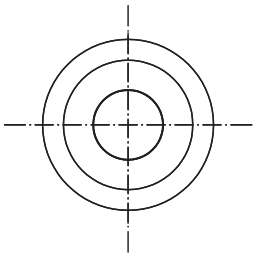

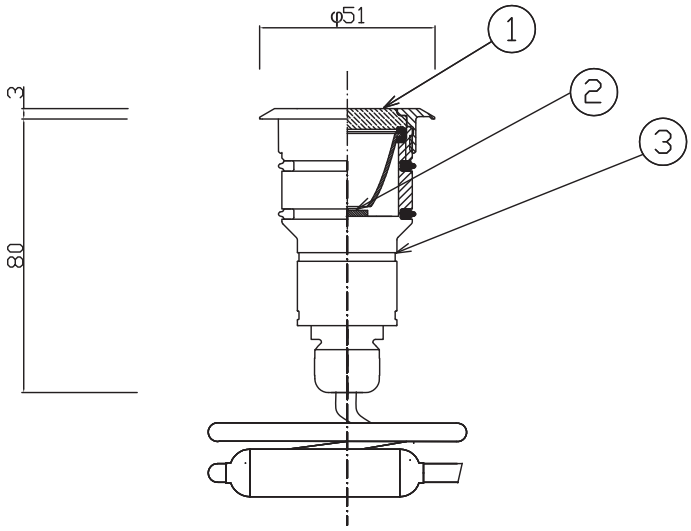

※別途設置BOX(Z4110)
※電源別置:盤等の中に設置ください(995ELV12/24/R50)
最大出力電力12W
※ケーブル長:3m

⚠安全上のご注意

振動や衝撃のあるところでは使用しないでください。
ランプの不点灯・短寿命の原因になる事があります。
水中での使用はできません。

品番	品名	材質	数量	摘要
10				
9				
8				
7				
6				
5				
4				
3	本体	SUS	1	生地
2	LEDユニット	-	1	1.1W(消費電力1.4W)
1	カバーガラス	強化ガラス	1	クリア

第三角法	作図	開発部	単位	mm	尺度	——	質量	0.5 kg

器具タイプ	・防浸形　地中埋設形 ・DC24V　IP68
適合ランプ	LED　4000K　1.1 WX 1
色種	
カタログ番号	J4534
型番	B7JU-13B4-10

※本品の規格および外観は改良のため予告なしに変更する事がありますので、あらかじめご了承ください。