yamagiwa

150826

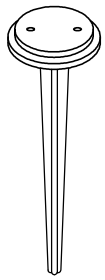

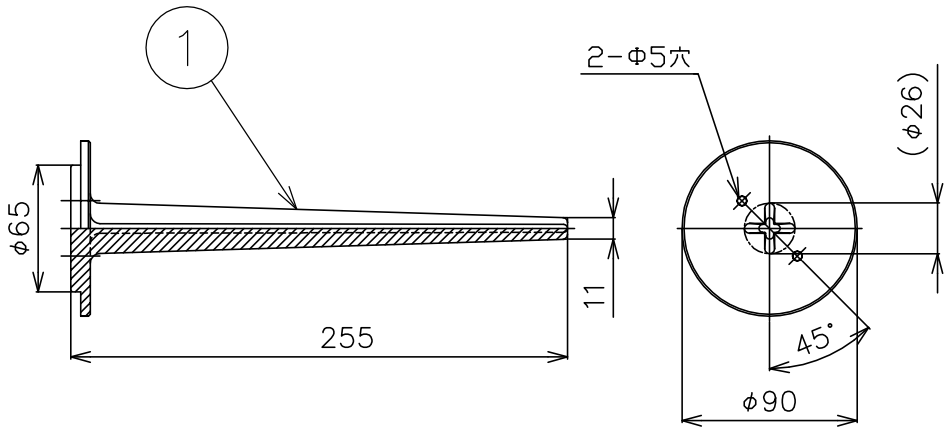

■スパイクセット図

・灯具のベースネジ穴位置とスパイク取付穴位置を合わせ
同梱の取付ネジ(2ヶ)で取付けてください。

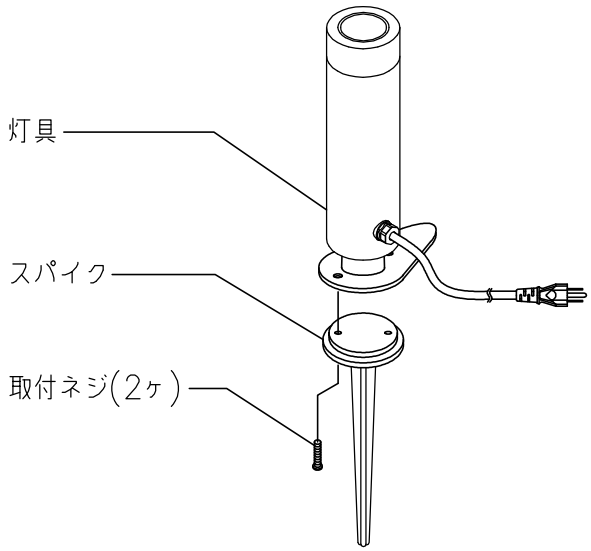

同梱品

取付ネジ：M4×15/2ヶ

	カタログ番号	型番
適合器具	H−261B,S	39HH−07B2−1B,S
	H−262B,S	39HH−08B1−1B,S
	H−263B,S	39HH−09B7−1B,S
	H−264B,S	39HH−10B8−1B,S
	H−265B,S	39HH−11B5−1B,S
	H−266B,S	39HH−12B2−1B,S
	H−267B,S	39HH−13B1−1B,S
	H−268B,S	39HH−14B7−1B,S
	T1119B,S	39TF−05B1−1B,S
	T1120B,S	39TF−06B9−1B,S
	T1121B,S	39TF−07B6−1B,S
	T1122B,S	39TF−08B3−1B,S

品番	品名	材質	数量	摘　要
7				
6				
5				
4				
3				
2				
1	スパイク	ADC	1	黒色粉体塗装

第三角法	作図	開発部	単位	mm	尺度	−	質量	0.2 kg	

器具タイプ	スパイク
使用光源	WX
色種	
カタログ番号	Z1232B
型番	39HZ−01B7−ZB

※本品の規格および外観は改良のため予告なしに変更する事がありますので、あらかじめご了承ください。