yamagiwa

140320

110215

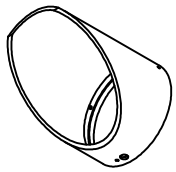

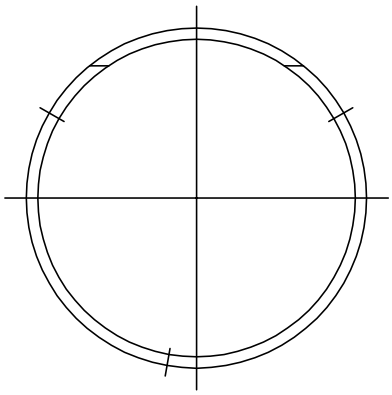

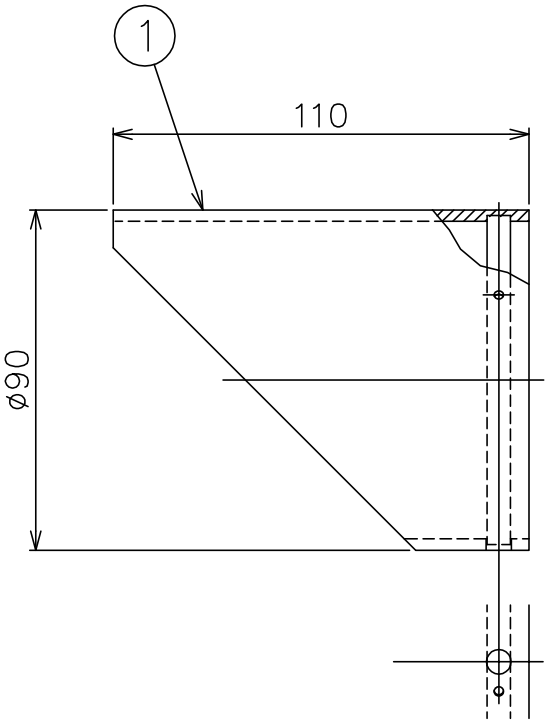

■フードセット図

・灯具のカバーネジ穴2ヶ所に六角穴付ボルトをセットします
フード取付穴位置を合わせ、残りの六角穴付ボルトをセットし
フードを少し回転させた後、取付ネジ（3ヶ）で固定してください。

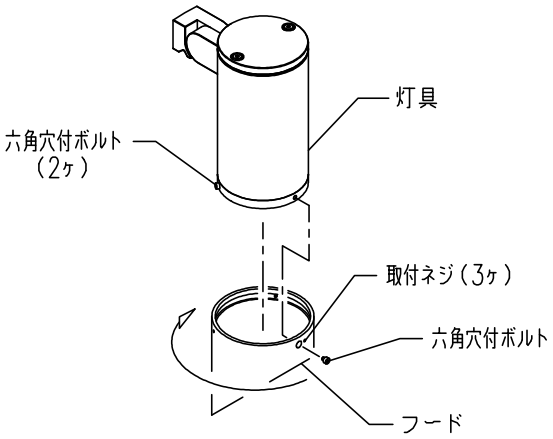

適合器具	カタログ番号	型番
	H-192B,S	60HC-05B6-2B,S
	H-243B,S	60HC-10B6-2B,S
	H-244B,S	60HC-11B3-2B,S
	H-245B,S	60HC-12B0-2B,S
	H-246B,S	60HC-13B6-2B,S
	T1023B,S	60TE-02B1-1B,S
	T1024B,S	60TE-03B7-1B,S

同梱品

六角レンチ：2.5mm／1ヶ

取付ネジ：M3X3／3ヶ,M3X5／3ヶ

7					器具タイプ	・アングルフード
6						
5						
4					適合ランプ	WX
3						
2						
1	フード	AT	1	B：黒色塗装／S：シルバー色塗装	色種	
品番	品名	材質	数量	摘　要	カタログ番号	Z1158B,S　型番　60TZ-15B2-ZB,S

第三角法	作図	yi	単位	mm	尺度	—	質量	0.15kg

※本品の規格および外観は改良のため予告なしに変更する事がありますので、あらかじめご了承ください。