FLOS

200611

171130

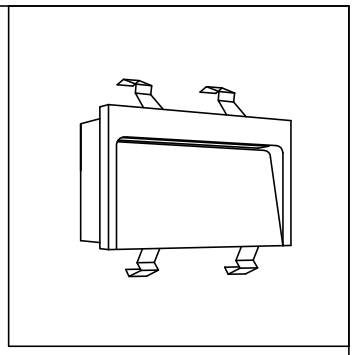

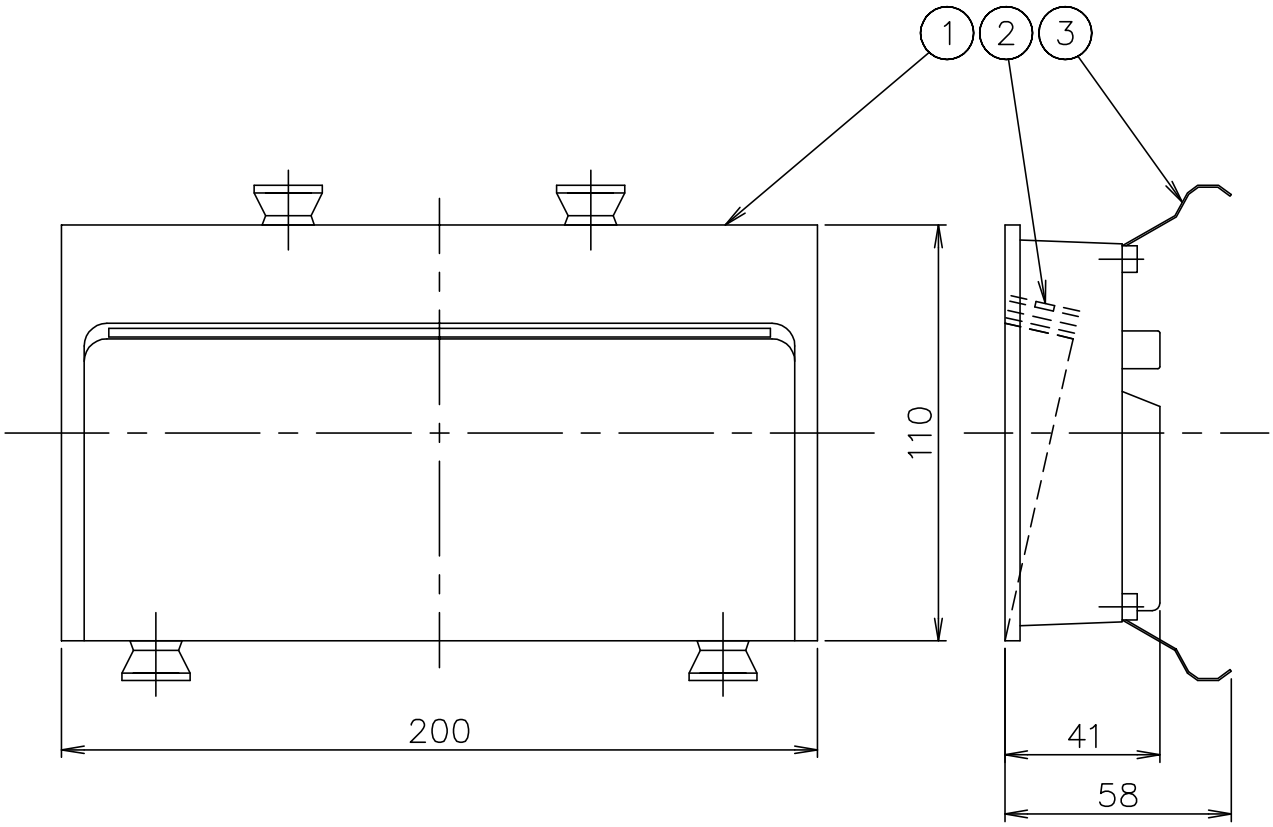

色種

White
Gray
Anthracite
Black
Deep Brown

品番	品名	材質	数量	摘要		
6					器具タイプ	
5						
4						
3	取付バネ	SUS−P	4	生地	適合ランプ	8W 3000K
2	LEDユニット		1	8W 3000K		
1	本体	ADC	1	色種参照		

第三角法	作図	仲西	単位	mm	尺度	——	質量	0.95 kg

名称 MAY WAY 110×200

※本品の規格および外観は改良のため予告なしに変更する事がありますので、あらかじめご了承ください。