yamagiwa

170601

施工時のご注意
BOXを先にセットしてから コンクリートを打ってください

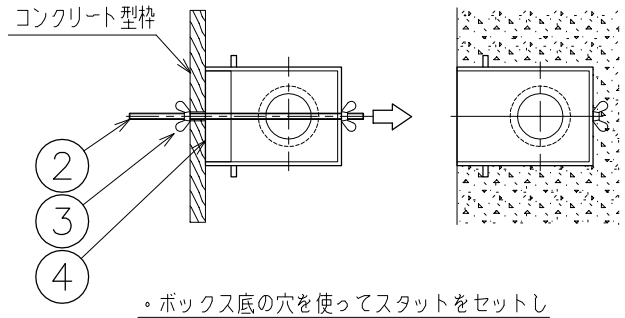

・ボックス底の穴を使ってスタットをセットし
仮止め用ネジを用い、コンクリート型枠に固定して下さい。

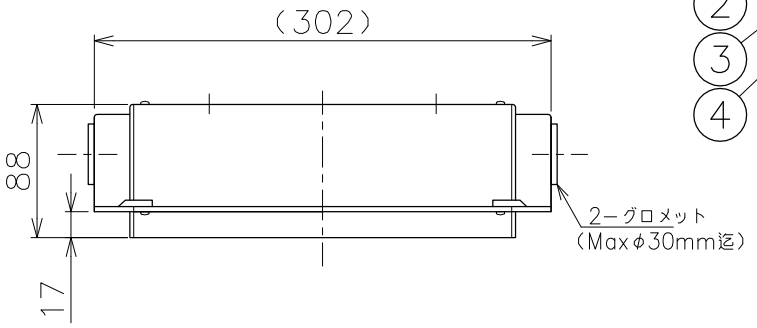

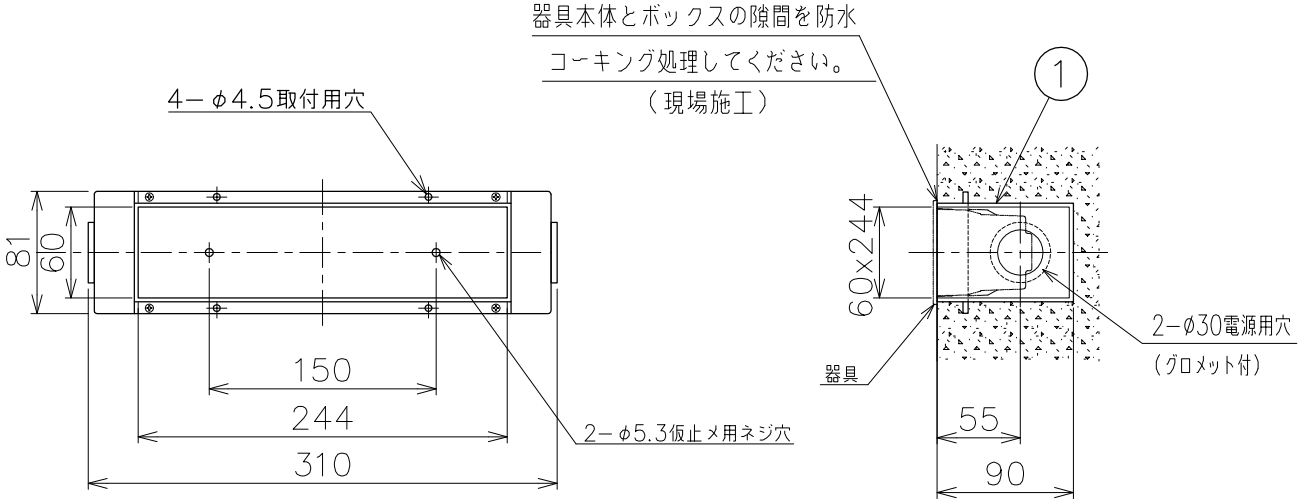

適合製品

カタログ番号
J4321B
J4322B

注記）ボックス内配線は余裕をもって引き込んでおいてください。配線が張りつめた状態ですと
器具取付時、配線を傷つけ絶縁不良の原因となります。

品番	品名	材質	数量	摘　要
7				
6				
5				
4	仮カバー	スタイロフォーム	1	−
3	蝶ナット	SS	4	M4
2	仮止メ用ネジ	SB	2	M4
1	ボックス	樹脂	1	−

第三角法	作図	開発	単位	mm	尺度	−	質量	0.4 kg

器具タイプ	・コンクリート埋込用設置ボックス
適合ランプ	
色種	
カタログ番号	Z4408
型番	B7JZ−08B1−10

※本品の規格および外観は改良のため予告なしに変更する事がありますので、あらかじめご了承ください。