20160805

&tradition

ROYAL FURNITURE COLLECTION

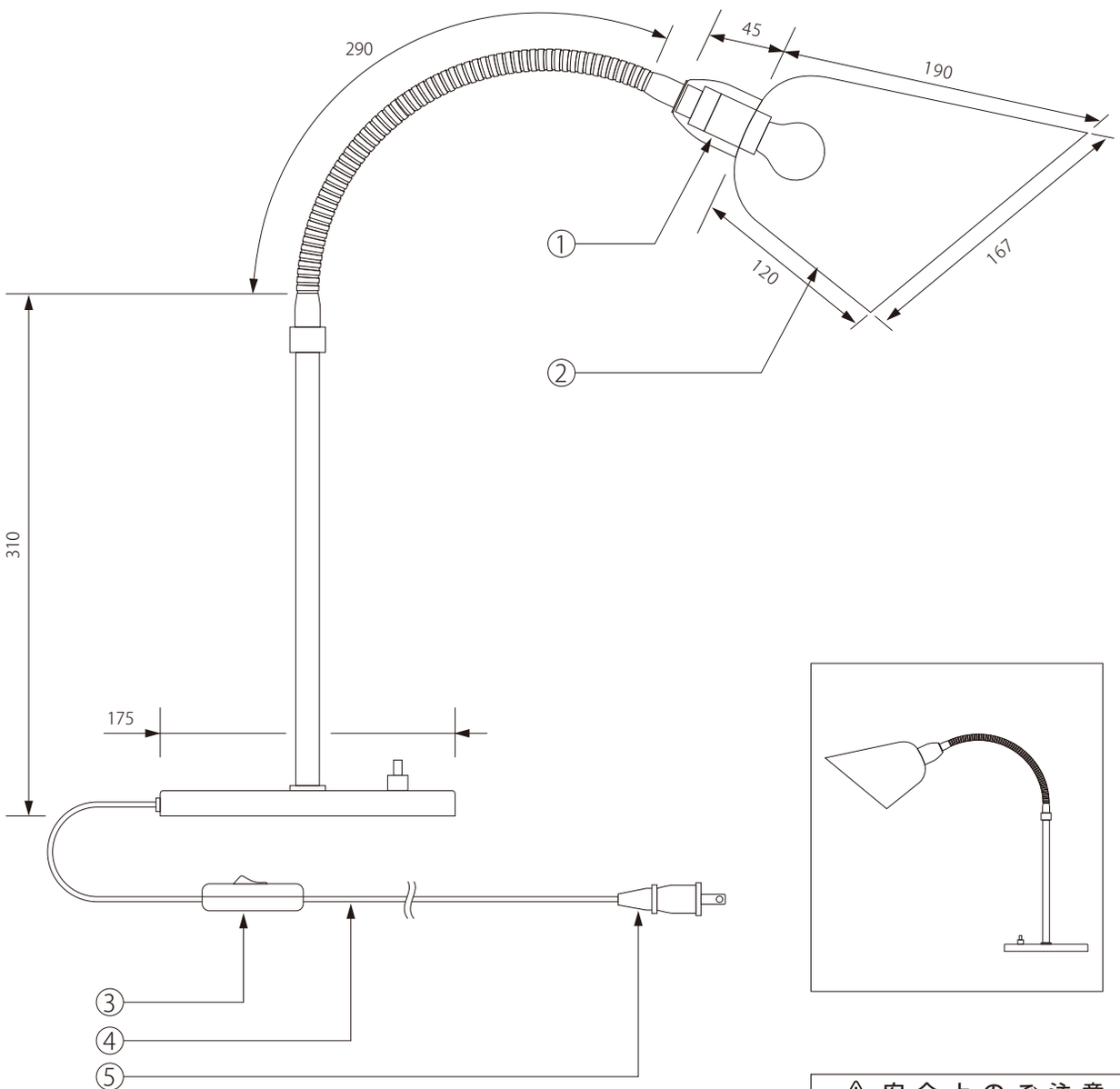

注記）適合ランプ：口径 E17・ミニクリプトン球 40W　コード長：2m（中間スイッチ含む）

⚠ 安全上のご注意

○ 一般屋内用器具です。屋外や、水気、湿気のある場所には取付け出来ません。絶縁不良による感電・火災の原因となることがあります。

品番	品名	材質	数量	
5	コンセントプラグ	樹脂	1	
4	コード	ビニル	1	VFF
3	中間スイッチ	樹脂	1	
2	シェード	アルミニウム	1	
1	ソケット	樹脂	1	

器具タイプ	BELLEVUE AJ8
適合ランプ	E17 ミニクリプトン40W（別売）
色種	ブラック
型番	Bellevue table-AJ8-Black & Brass

第三角法	作図	RFC	単位	mm	尺度	―	質量	4.60kg

※本品の規格および外観は改良のため予告なしに変更する事がありますので、あらかじめご了承ください。