LE KLINT　フロアランプ スノードロップ

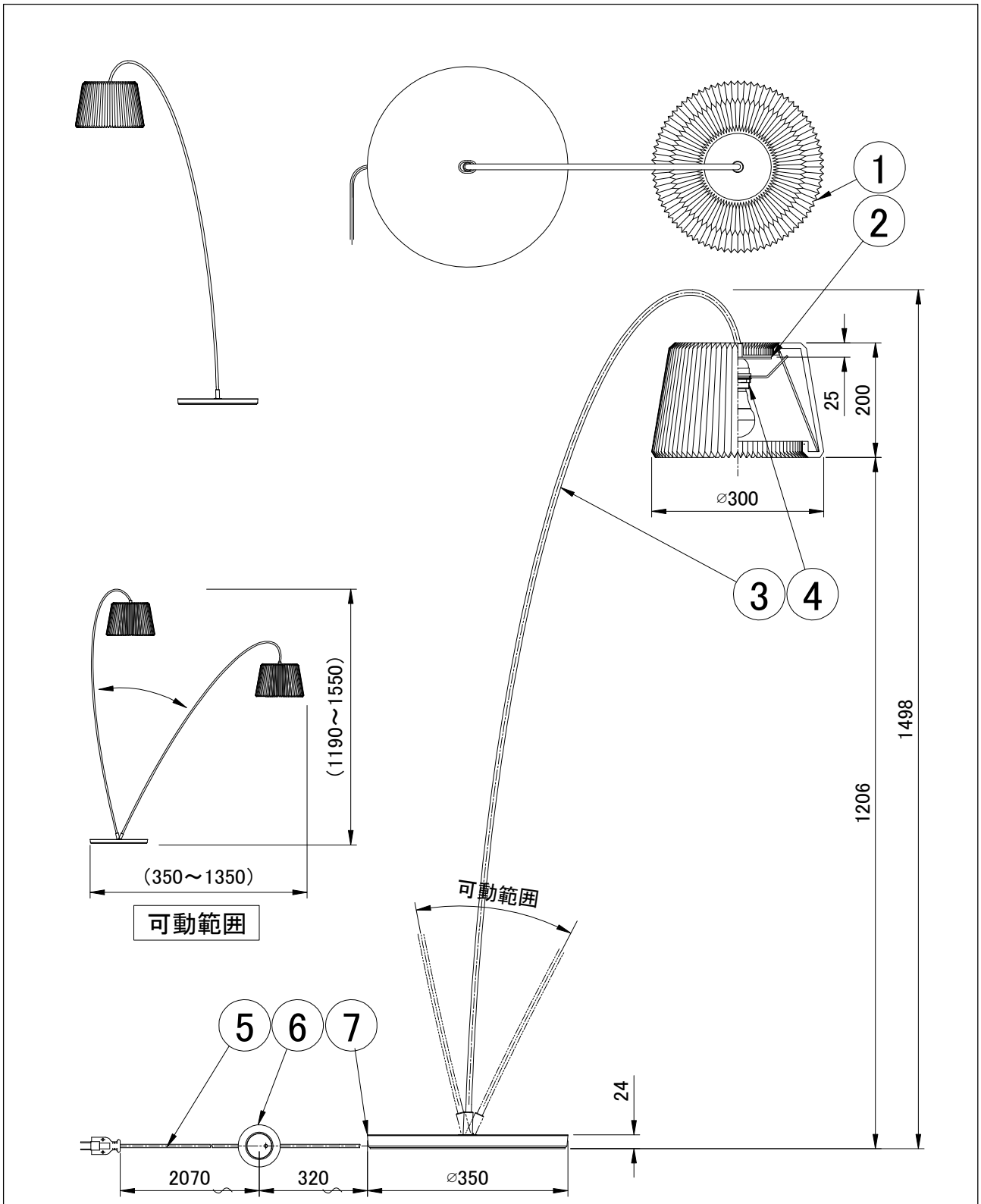

部番	部品名	材質	数	備考
7	ベース	スチール	1	黒色塗装
6	フットスイッチ	樹脂	1	黒色
5	コード		1	黒色
4	ソケット	樹脂	1	E26
3	支柱	スチール	1	黒色塗装
2	天板	アクリル	1	乳白色
1	シェード	難燃性PE樹脂	1	白色

品番	KF320M
適合ランプ	E26 電球型LEDランプ LDA8L(60W形)
※ 最大100W形まで使用可能、白熱電球は使用できません。	
取付場所	室内専用
認証	PSE
スイッチ 有り	尺度 - / 質量 約8.0Kg / 承認

株式会社　スキャンデックス　1H300612