yamagiwa

140930

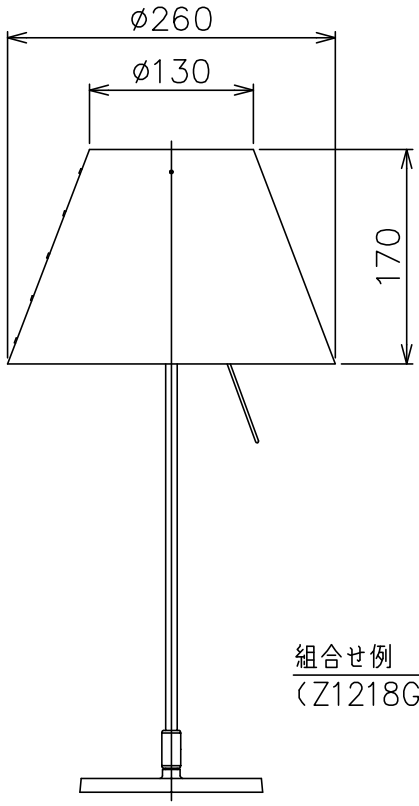

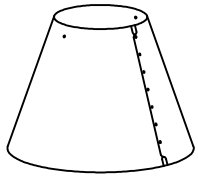

適合本体
S7060S（V3SF−10Z8−AS）
S7060W（V3SF−10Z8−AW）

組合せ例
（Z1218G+S7060S）

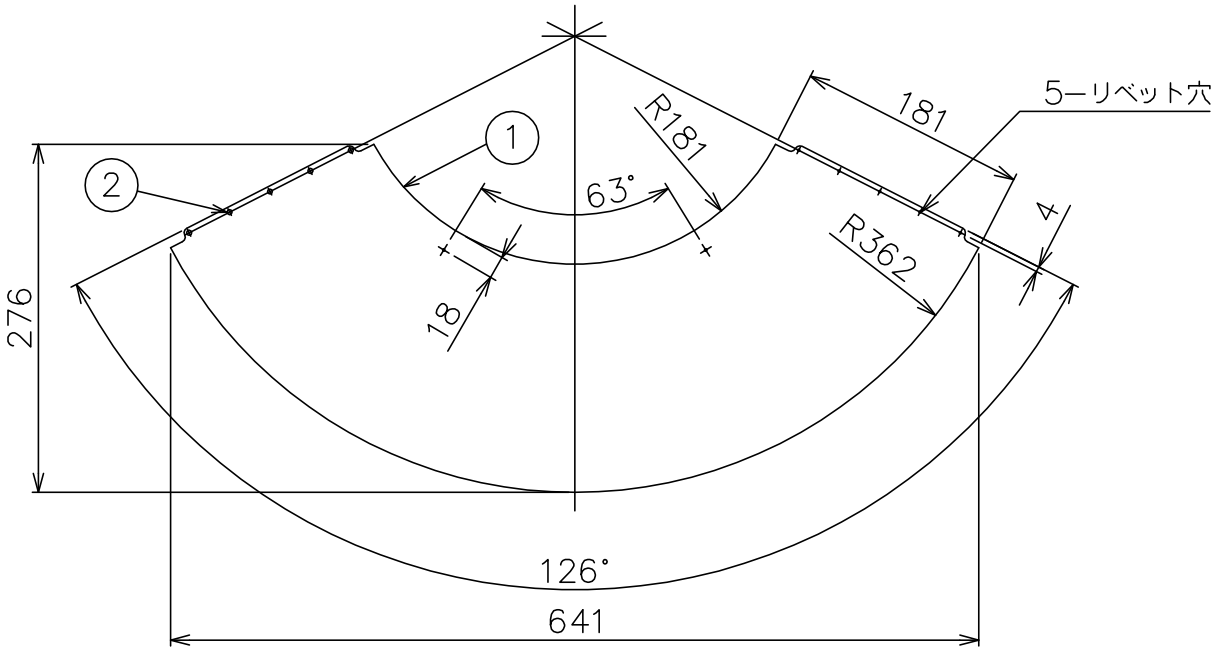

7					器具タイプ	・スタンド用セード	
6							
5							
4					適合光源	WX	
3							
2	リベット	ABM	8	アルマイト仕上			
1	セード	ポリカーボネイト	1	ミスティクホワイト色 シルク印刷	色種		
品番	品名	材質	数量	摘　要	カタログ番号	Z1218G	型番 V3SZ−08Z9−ZG

第三角法	作図	KI	単位	mm	尺度	−	質量	0.1 kg

※本品の規格および外観は改良のため予告なしに変更する事がありますので、あらかじめご了承ください。