LE KLINT　シーリング モデル30-58

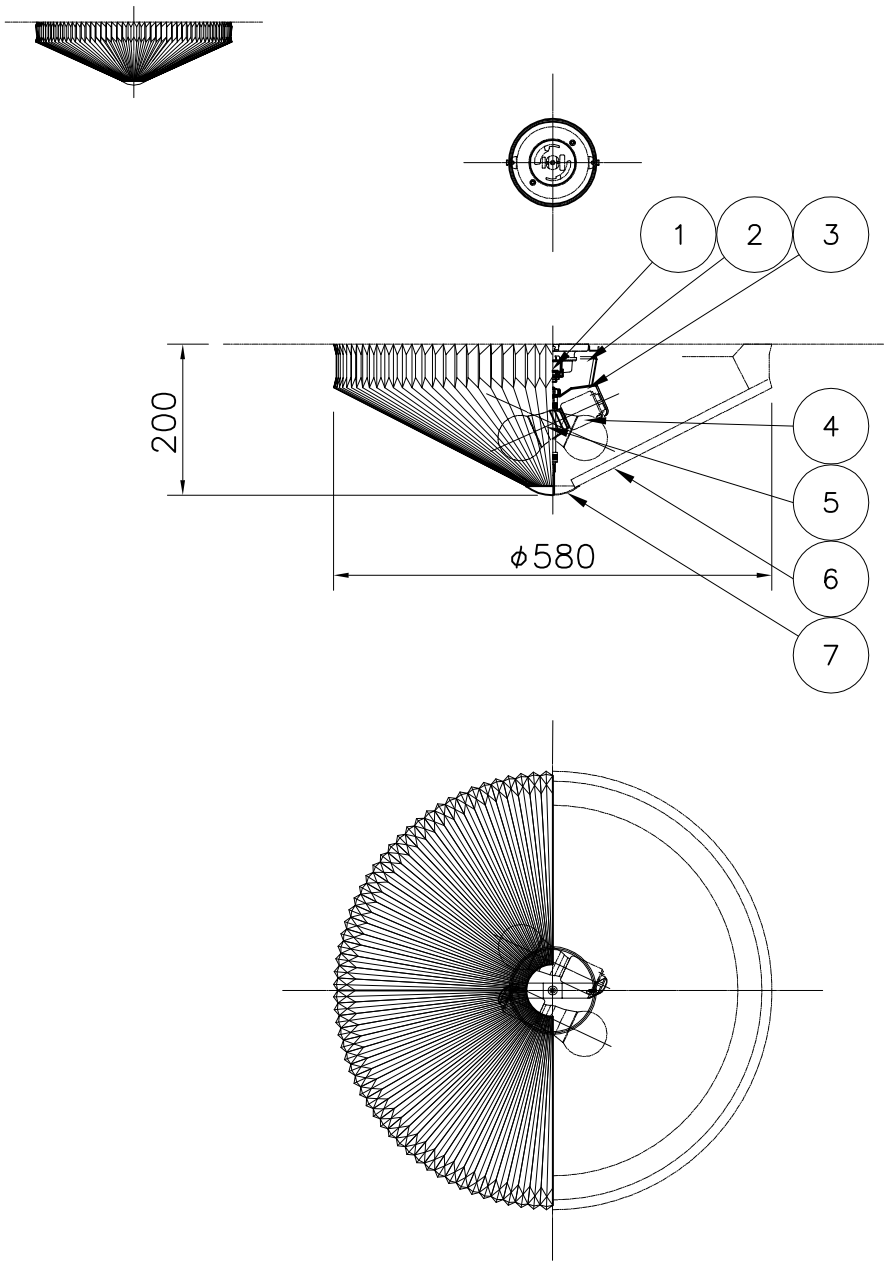

部番	部品名	材質	数	備考
7	ｼｪｰﾄﾞｷｬｯﾌﾟ	SPC	1	白色塗装
6	ｼｪｰﾄﾞ	難燃性PE樹脂	1	白色
5	支柱	BsB	1	ｸﾛﾒｰﾄ処理
4	ソケット	磁器	2	E26 250V6A
3	ソケット台	SPC	1	白色塗装
2	本体	SPC	1	白色塗装
1	引掛ｼｰﾘﾝｸﾞ	ユリア樹脂	1	250V6A

品番	KC3058		
適合ランプ	E26 電球型LEDランプ LDA8L(60W形)x 2灯		
※ 最大100W形まで使用可能、白熱電球は使用できません。			
取付場所	室内　天井取付専用		
認証	PSE		
スイッチ 無し	尺度	／	承認
	質量	0.7　kg	

株式会社 スキャンデックス

2018.01.10