LE KLINT　シーリング スワールM

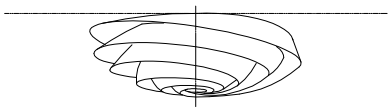

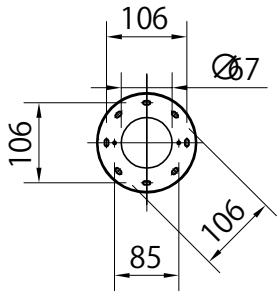

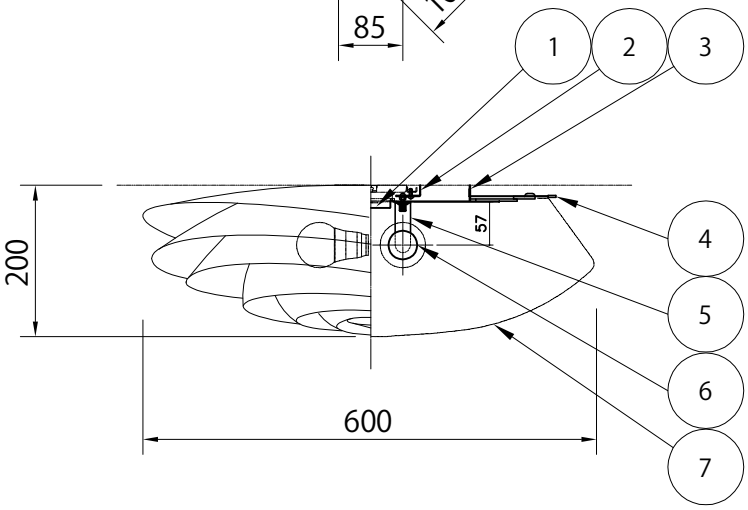

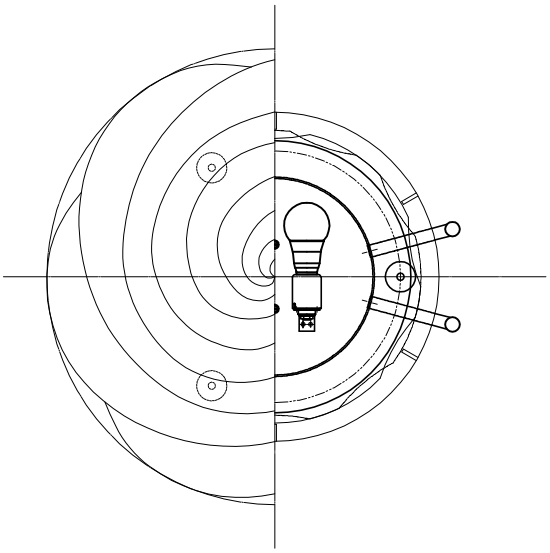

部番	部品名	材質	数	備考
7	シェード	難燃性PE樹脂	1	白色
6	ソケット	樹脂	2	E26 250V6A
5	ソケット台	SPC	1	白色塗装
4	回転防止バネ	SUS	2	生地
3	本体	SPC	1	白色塗装
2	取付板	SPG	1	防錆処理
1	引掛シーリング	ユリア樹脂	1	250V6A

品番	KC1320M
適合ランプ	E26 電球型LEDランプ LDA8L(60W形)x 2灯
※ 最大100W形まで使用可能、白熱電球は使用できません。	
取付場所	室内　天井取付専用
認証	PSE
スイッチ 無し	尺度 ／
	質量 2.7 kg
承認	

株式会社 スキャンデックス

2018.01.10