FLOS

200529

181130

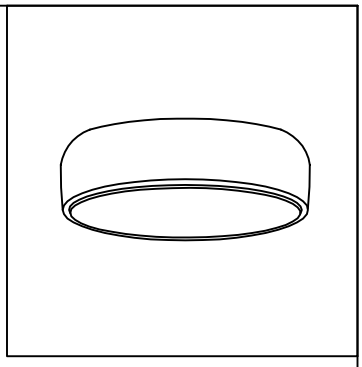

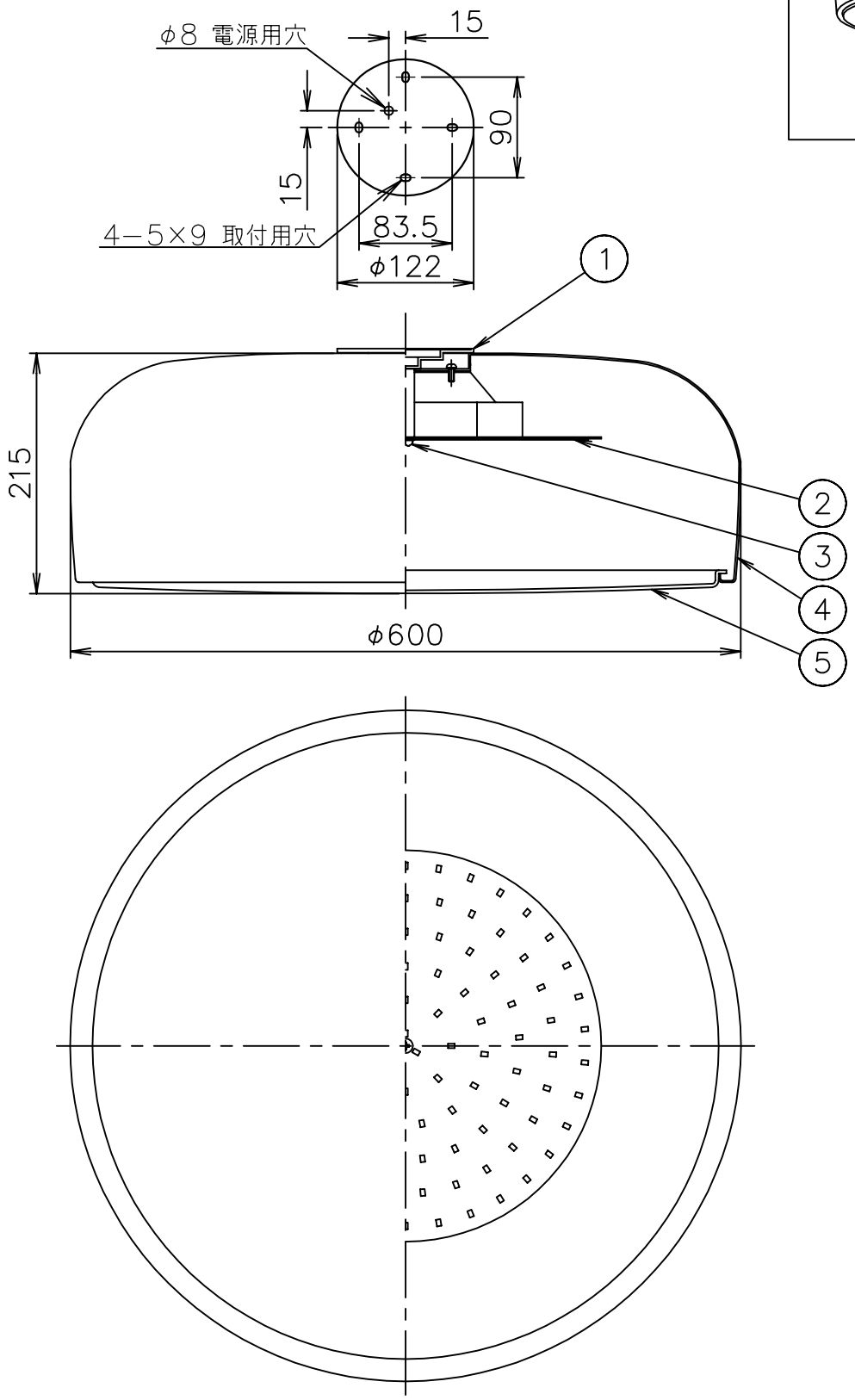

6					器具タイプ	屋内専用
5	下面カバー	PMMA	1	乳白色		
4	セード	AP	1	色種参照		
3	本体固定ネジ	SWRH	1	クロメート処理	光源	LED 30W 2700K 2791lm
2	LEDユニット		1	30W 2700K 2791lm		
1	取付板	ADC	1	クリア塗装	色種	White.Black.Mud.Matt Black
品番	品　名	材　質	数量	摘　要	名称	SMITHFIELD C LED

第三角法	作図	仲西	単位	mm	尺度	——	質量	5.0 kg

※本品の規格および外観は改良のため予告なしに変更する事がありますので、あらかじめご了承ください。