20170726

DCWéditions PARIS

ROYAL FURNITURE COLLECTION

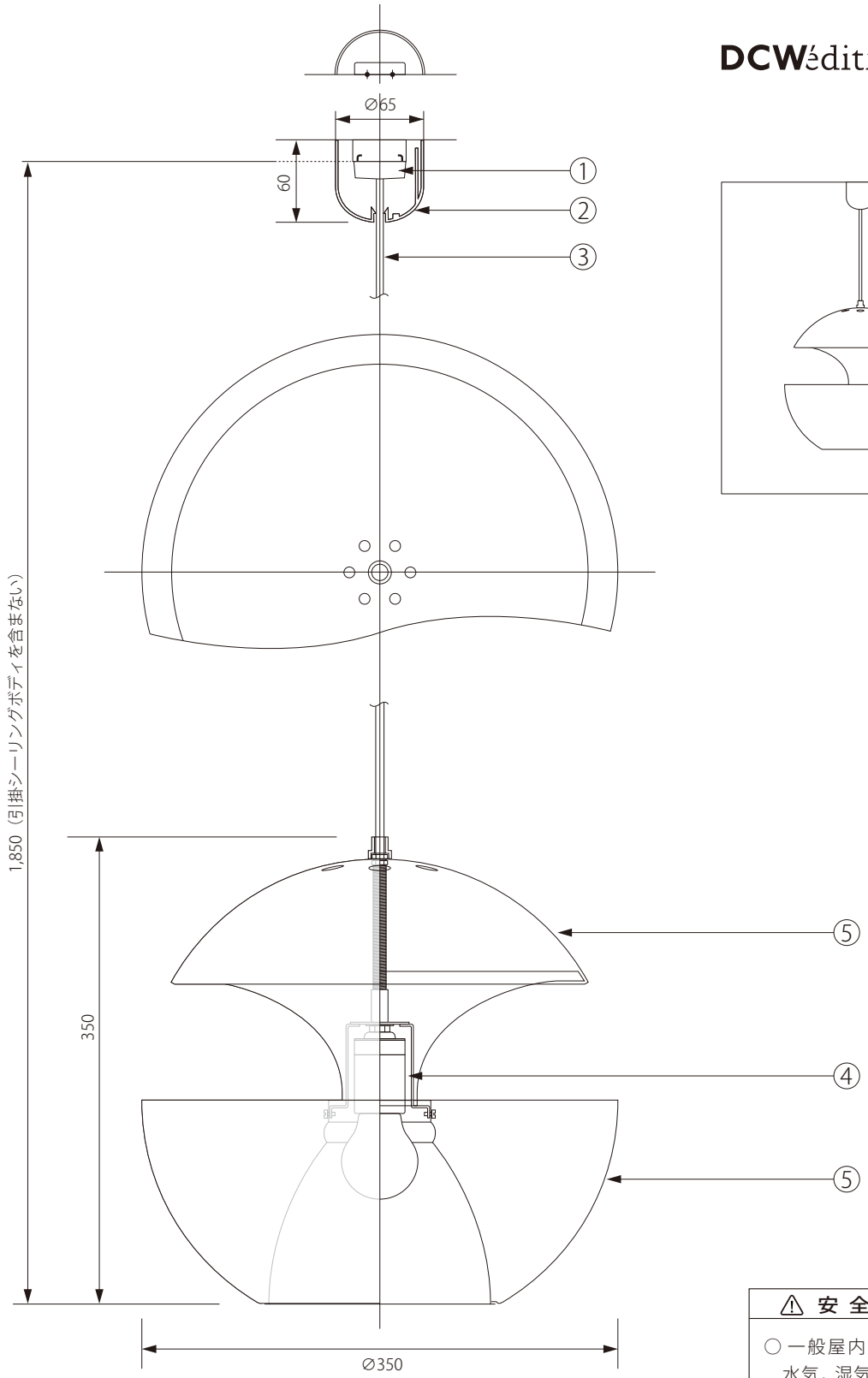

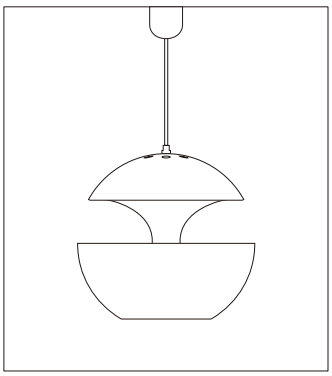

注記）適合ランプ：口径E26・白熱灯シリカ球 100W　引掛シーリングボディは同梱されていません。

⚠ 安全上のご注意

○ 一般屋内用器具です。屋外や、水気、湿気のある場所には取付け出来ません。絶縁不良による感電・火災の原因となることがあります。

品番	品名	材質	数量	
5	シェード	アルミニウム	1	
4	ソケット	磁器	1	E26-01
3	コード	テトロン	1	HVCTF-B(黒)
2	シーリングカバー	ABS	1	CPRフレンチ2型(黒)
1	引掛シーリングキャップ	樹脂	1	WG7061

器具タイプ	HERE COMES THE SUN 350
適合ランプ	E26 白熱球 100W（別売）
色種	ホワイト&ホワイト、ホワイト&コッパー、ブラック&ホワイト、ブラック&コッパー
型番	DCW-HCS-350-P-(WH/WH,WH/CO,BL/WH,BL/CO)

第三角法	作図	RFC	単位	mm	尺度	―	質量	1.50kg

※本品の規格および外観は改良のため予告なしに変更する事がありますので、あらかじめご了承ください。